○DED8710

Instrukcja ważna dla urządzeń wyprodukowanych po: / Návod pro zařízení vyrobená po: / Návod pre obsluhu zariadení vyrobených po: / Instrukcija – įrenginiai, kurie buvo pagaminti nuo: / Lietošanas instrukcija ierīcēm izgatavotiem pēc: / Útmutató a után gyártott készülékekhez: / Manualul de utilizare pentru aparate fabricate după: / Navodila veljajo za naprave, proizvedene po: / Upute vrijede za uređaje proizvedene nakon: / Ръководството е валидно за устройства, произведени след: / Інструкція дійсна для пристроїв, виготовлених після: / Bedienungsanleitung für Geräte, hergestellt wurden die nach dem **01.01.2023**

PL **Glebogryzarka elektryczna**
Instrukcja obsługi z kartą gwarancyjną

CZ **Elektrický provzdušňovač**
Návod k obsluze se záručním listem

SK **Elektrický kultivátor**
Užívateľská príručka so záručným listom

LT **Elektrinis rotovatorius**
Naudojimo instrukcija su Garantiniu lapu

LV **Elektrisks irdinātāj-kultivators**
Lietošanas instrukcija ar garantijas talonu

HU **Elektromos kapálógép**
Használati Utasítás Garanciajeggyel

RO **Motosapă electrică**
Instrucțiuni de utilizare și certificat de garanție

SI **Električni strgalnik**
Navodila za uporabo z garancijskim listom

HR **Električna freza**
Upute za uporabu s jamstvenim listom

BG **Електрически разкъсвач**
Инструкции за експлоатация с гаранционна карта

UA **Електричний розпушувач**
Інструкція з експлуатації з гарантійним талоном

DE **Elektrische Bodenfräse**
Bedienungsanleitung mit garantiekarte

PL Wszelkie prawa zastrzeżone. Niniejsze opracowanie jest chronione prawem autorskim. Kopiowanie lub rozpowszechnianie Instrukji Obsługi we fragmentach albo w całości bez zgody Dedra Exim zabronione Dedra Exim zastrzega sobie prawo do wprowadzania zmian konstrukcyjno-technicznych oraz kompletacyjnych bez uprzedniego powiadamiania. Zmiany te nie mogą stanowić podstawy do reklamowania produktu. Instrukcja obsługi dostępna na stronie www.dedra.pl

CZ Všechna práva vyhrazena. Toto zpracování je chráněno autorským právem. Kopírování nebo šíření Návodu k obsluze v částech nebo vcelku bez souhlasu společnosti Dedra Exim je zakázáno. Dedra Exim si vyhrazuje právo zavádět konstrukční a technické a komplementační změny bez dřívějšího oznámení. Tyto změny nemohou být základem pro reklamování výrobku. Návod k obsluze dostupný na stránkách www.dedra.pl

SK Všetky práva vyhradené. Tieto materiály sú chránené autorskými právami. Kopírovanie prípadne šírenie častí, prípadne celého návodu na obsluhu je bez súhlasu spoločnosti Dedra Exim zakázané. Dedra Exim si vyhradzuje právo na vykonávanie konštrukčno-technických zmien, a zmien doplnkového príslušenstva, bez predchádzajúceho upozornenia. Tieto zmeny nemôžu byť dôvodom na reklamáciu výrobku. Užívateľská príručka je dostupná na webovej stránke www.dedra.pl

LT Visos teisės saugomos. Šis kūrinys yra saugomas autorinių teisių įstatymų. Eksploatavimo instrukcijos arba jos fragmentų kopijavimas ir platinimas be „Dedra Exim“ sutikimo draudžiamas. „Dedra Exim“ pasilieka sau teisę įvesti konstrukcijos, techninius arba komplektacijos pokyčius be išankstinio įspėjimo. Šie pokyčiai negali būti skundo dėl produkto pagrindu. Naudojimo instrukcija yra prieinama svetainėje: www.dedra.pl

LV Visas tiesības pasargātas. Šis izdevums ir sargāts ar autortiesību. Lietošanas Instrukcijas kopēšana vai izplatīšana pilnīgi vai fragmentos bez Dedra Exim firmas piekrišanas ir aizliegta. Firma Dedra Exim atstāj sev tiesību veikt konstrukcijas-tehnikas izmaiņu, kā arī komplektācijas izmaiņu bez iepriekšēja paziņojuma. Šīs izmaiņas nevar būt par pamatu produkta reklamēšanai. Lietošanas instrukcija pieejama mājaslapā www.dedra.pl

HU Minden jog fenntartva. A jelen kiadvány szerzői jogokkal védve. A Használati Utasítás másolása vagy terjesztése egészében vagy részleteiben a Dedra Exim írásos engedélye nélkül tilos A Dedra Exim fenntartja magának a szerkezeti-műszaki, valamint komplettálási változtatások előzetes bejelentés nélküli bevezetésének jogát. Ezek a változások nem szolgálhatnak alapjául a termék reklamációjának. A használati utasítás a weboldalon elérhető www.dedra.pl.

RO Toate drepturile rezervate. Această redactare este protejată prin legea dreptului de autor. Este interzisă copierea, reproducerea în orice fel sau multiplicarea și distribuirea parțială sau în totalitate a Manualului de utilizare fără permisiunea firmei Dedra Exim Firma Dedra Exim își rezervă dreptul de a face modificări tehnice și constructive sau de completare a dispozitivului fără o notificare prealabilă. Aceste modificări nu pot constitui temei pentru reclamarea produsului. Instrucţiunea de deservire accesibilă pe pagina www.dedra.pl

SI Vse pravice pridržane. Ta navodila so zaščitena na podlagi predpisov o avtorskih pravicah. Prepovedano je kopiranje ali razširjanje teh navodil za uporabo po delih ali v celoti brez soglasja Dedra Exim. Dedra Exim si pridržuje pravico do uvajanja konstrukcijsko-tehničnih in kompletacijskih sprememb brez predhodnega obvestila. Te spremembe ne morejo biti podlaga za prijavo reklamacije. Navodila za uporabo so na voljo na strani www.dedra.pl

HR Sva prava su rezervirana. Ovo djelo je zaštićeno autorskim pravom. Zabranjeno je kopiranje ili distribucija Uputa za uporabu u dijelovima ili u cijelosti bez pristanka Dedra Exima Dedra Exim zadržava pravo uvođenja promjena konstrukcijskih, tehničkih i završnih bez prethodne obavijesti. Ove promjene ne mogu predstavljati osnovu za reklamiranje proizvoda. Upute za uporabu dostupne su na web stranici www.dedra.pl

BG Всички права запазени. Това произведение е защитено с авторски права. Забранено е копирането или разпространението на ръководството за потребителя на части или изцяло без разрешението на Dedra Exim Dedra Exim си запазва правото да прави промени в дизайна, техниката и окомплектовката без предварително уведомление. Тези промени не могат да бъдат основание за рекламиране на продукта. Ръководството за потребителя е на разположение на адрес www.dedra.pl

UA Всі права захищені. Ця робота захищена авторським правом. Копіювання або розповсюдження Посібника користувача повністю або частково без дозволу Dedra Exim заборонено Dedra Exim залишає за собою право вносити зміни в конструкцію, технічні характеристики та комплектацію без попереднього повідомлення. Ці зміни не можуть бути підставою для реклами продукту. Посібник користувача доступний на сайті www.dedra.pl

DE Alle Rechte vorbehalten. Die vorliegende Bedienungsanleitung wird durch das Urheber-recht geschützt. Kein Teil dieser Bedienungs-anleitung darf ohne schriftliche Einwilligung von Dedra Exim vervielfältigt oder verbreitet werden.Dedra Exim behält sich das Recht vor, Konstruktions- und technische Änderungen sowie Änderungen in der Zusammensetzung vorzunehmen, ohne vorher darüber zu informieren. Diese Änderungen können kein Grund zur Reklamation des Produkts bilden. Die Bedienungsanleitung ist auf der Internetseite www.dedra.pl zugänglich.

Kontakt
Kontaktai / Kontakts / Elérhetőség / Contact / Pišite na / Kontakt / Свържете се с / Контакти / Kontakt :
Dedra Exim Sp. z o.o., ul. 3 Maja 8, 05-800 Pruszków
Tel. +48 22 73 83 777 wew. 129, 165, fax +48 22 73 83 779
serwis@dedra.com.pl www.dedra.pl

1. Zdjęcia i rysunki

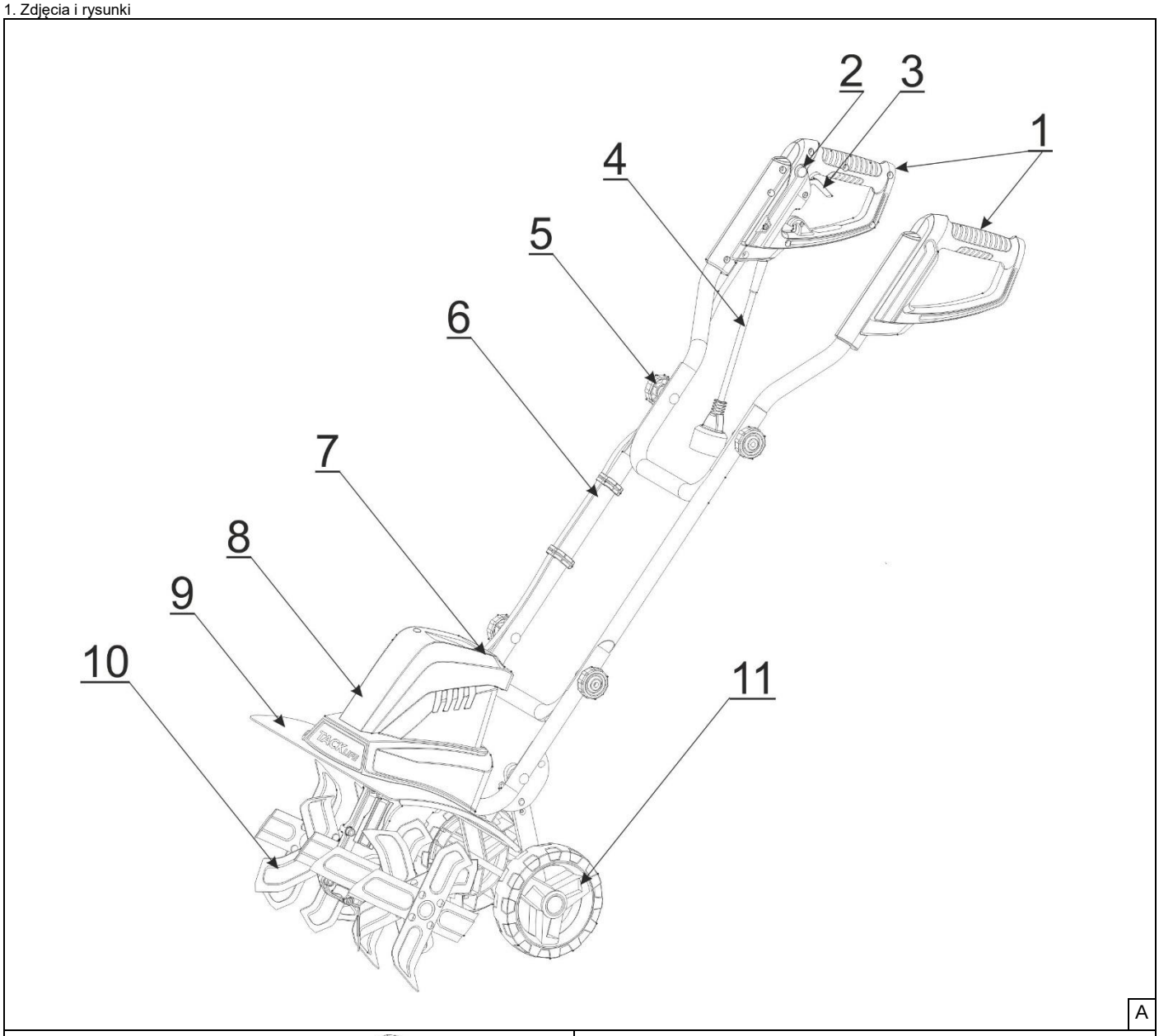

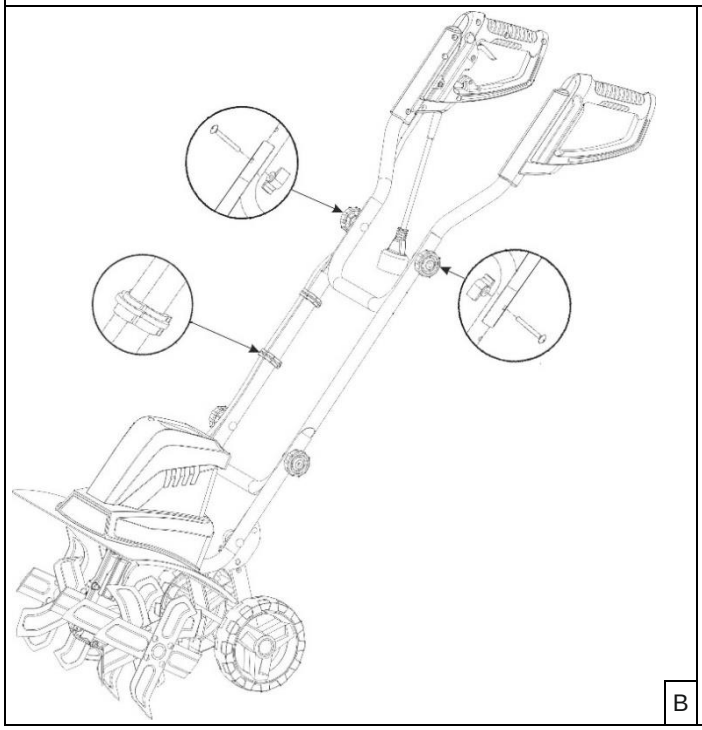

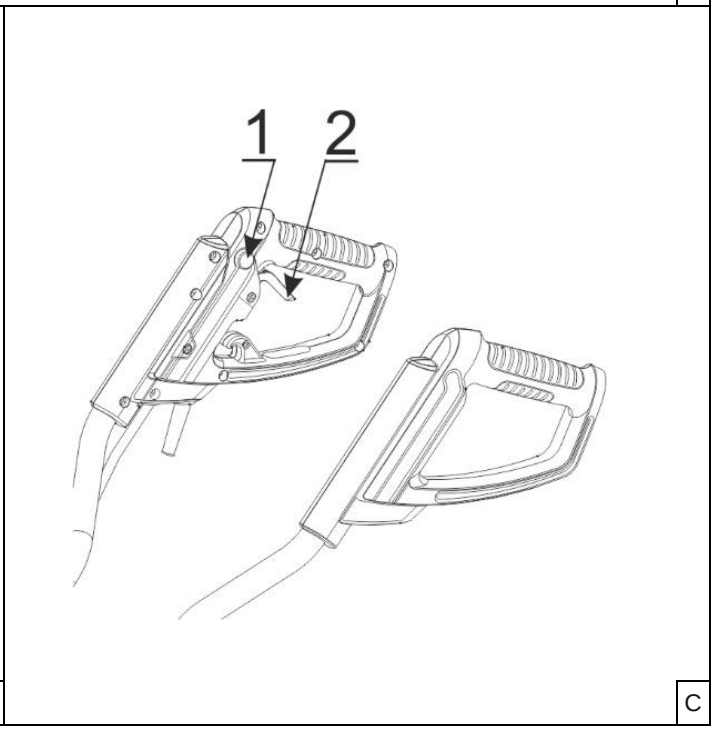

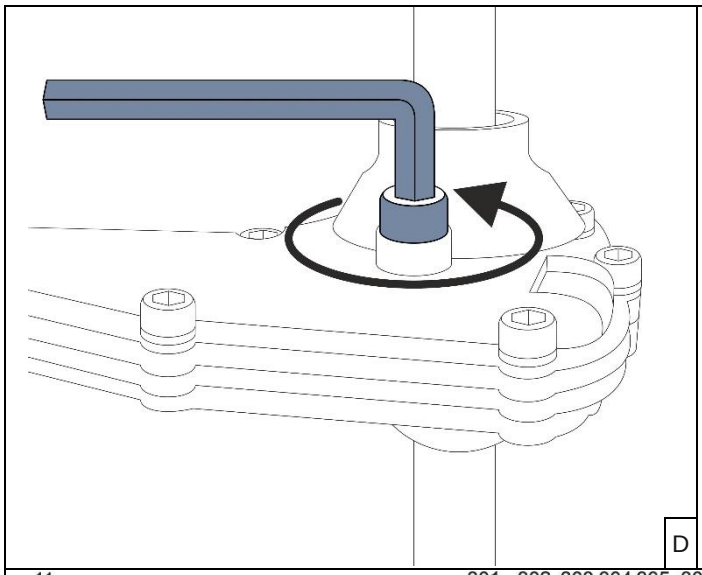

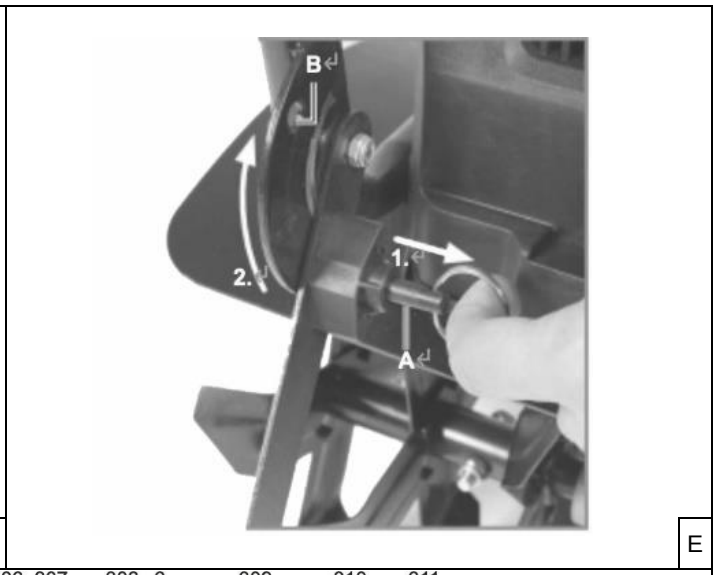

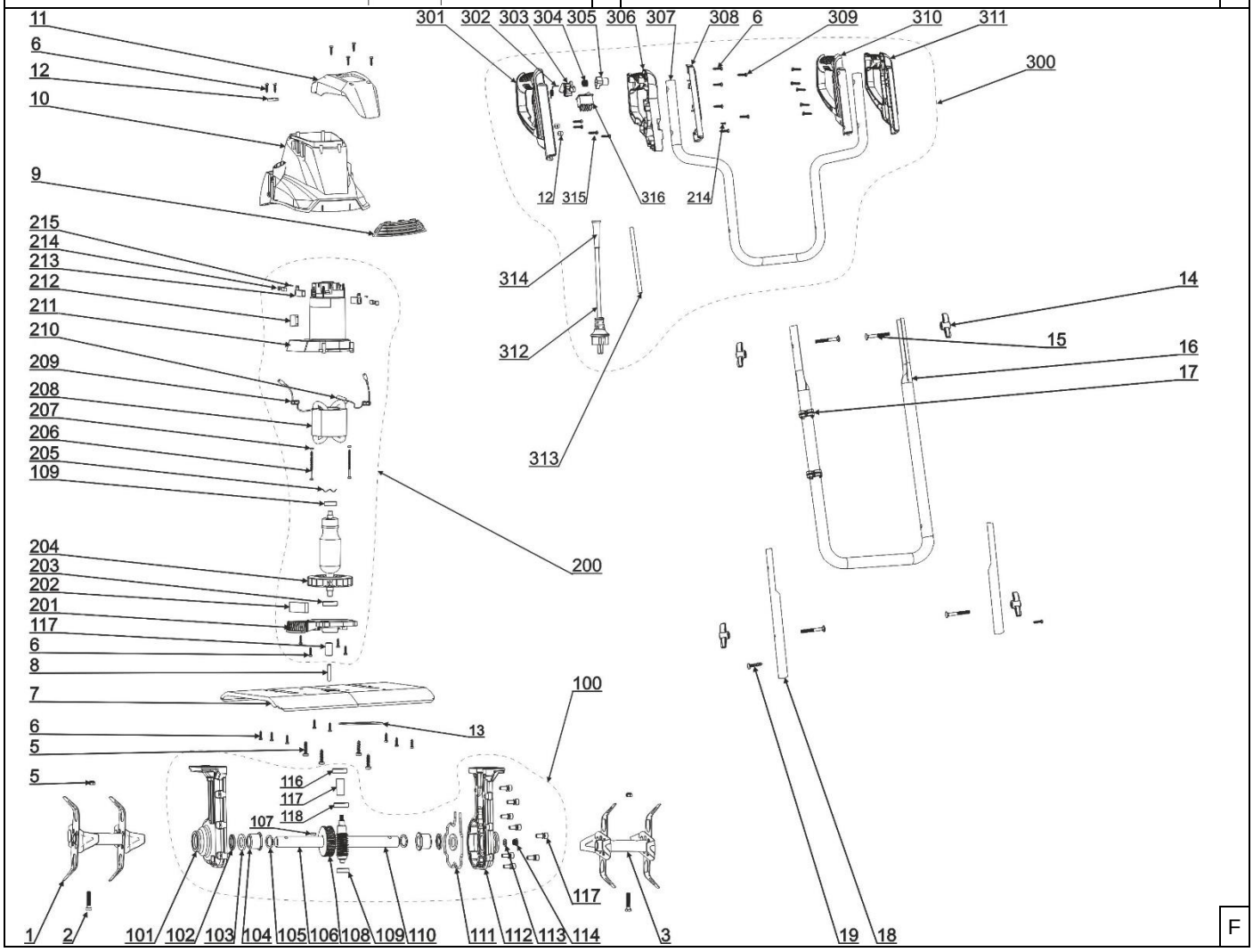

Opis piktogramów / Popis použitých piktogramů / Opis používaných piktogramov / Panaudotų piktogramų aprašymas / Lietoto piktogrammu apraksts / Az alkalmazott piktogramok magyarázata / Descrierea pictogramelor / Opis piktogramov / Opis piktograma / Описание на пиктограмите / Опис піктограм / Beschreibung der verwendeten Piktogramme

Nakaz: przeczytaj instrukcję obsługi / Příkaz: přečtěte návod k obsluze / Príkaz: oboznámte sa s užívateľskou príručkou / Privaloma: perskaitykite aptarnavimo instrukciją / Norādījums: rūpīgi iepazīstieties ar lietotāja rokasgrāmatā sniegto informāciju / Utasítás: olvassa el az útmutatót / Obilgatoriu: citiţi manualul de utilizare / Ukaz: preberi navodila za uporabo / Nalog: pročitajte upute za uporabu / Заповедта: прочетете ръководството за употреба / Заборона: прочитайте інструкцію з експлуатації / Gebot: die Bedienungsanleitung lesen

Nakaz: stosować okulary ochronne / Příkaz: používejte ochranné brýle / Príkaz: používajte ochranné okuliare / Privaloma: naudoti apsauginius akinius / Norādījums: nēsājiet aizsargacenes / Utasítás: viseljen védőszemüveget / Obligatoriu: folosiţi ochelari de protecţie / Predpis: uporabljajte zaščitna očala / Obaveza: koristite zaštitne naočale / Предписание: използвайте предпазни очила / Рецепт: користуватися захисними окулярами / Gebot: Schutzbrille verwenden

Nakaz: Używać ochronników słuchu / Používejte ochranu sluchu / Používajte chrániče sluchu / Privaloma: naudoti apsauginius akinius / Lietojiet dzirdes aizsardzības līdzekļus / Utasítás: használjon fülvédőt / Trebuie să folosi-ţi aparate pentru protecţia auzului / Odredba: nosite ščitnike za ušesa / Obaveza: Koristite zaštitu za sluh / Нареждане: носете предпазители за уши / Застереження: Носіть захисні навушники / Gebot: Tragen Sie einen Gehörschutz

Zakaz: nie wystawiać na działanie opadów atmosferycznych / Zákaz: Nevystavujte atmosférickým srážením / Zákaz: nevystavujte atmosférickým zrážkam / Draudimas: nelaikykite atmosferos kritulių / Aizliegums: nepakļaujiet atmosfēras nokrišņiem / Tilalom: ne tegye ki a légköri csapadéknak / Interzicere: nu expuneți la precipitații atmosferice / Prepoved: ne izpostavljati padavinam / Zabrana: ne izlagati padalinama / Забрана: да не се излага на валежи / Заборона: не піддавати впливу атмосферних опадів / Verbot: nicht dem atmosphärischen Niederschlag aussetzen

Odłączyć zasilanie przed dokonywaniem czynności obsługowych / Před servisem odpojte napájení **/** Pred servisom odpojte napájanie **/** Prieš atlikdami techninę priežiūrą, atjunkite maitinimą **/** Pirms apkopes atvienojiet strāvu **/** Szervizelés előtt húzza ki a tápellátást **/** Deconectați alimentarea înainte de întreținere **/** Pred servisiranjem odklopite napajanje / Isključite napajanje prije servisiranja / Изключете захранването преди обслужване / Перед обслуговуванням відключіть живлення / Vor der Wartung die Stromversorgung unterbrechen

Uwaga: zwracać uwagę na przewód / Poznámka: věnujte pozornost napájecímu kabelu / Poznámka: dávajte pozor na napájací kábel / Pastaba: atkreipkite dėmesį į maitinimo laidą / Piezīme: pievērsiet uzmanību strāvas vadam / Megjegyzés: ügyeljen a tápkábelre / Notă: acordați atenție cablului de alimentare / Pozor: bodite pozorni na kabel / Napomena: obratite pozornost na kabel / Внимание: обърнете внимание на кабела / Увага: зверніть увагу на кабель / Achtung: Achten Sie auf das Kabel

Uwaga: możliwość uderzenia przez urobek / Poznámka: možnost zasažení kořistí **/** Poznámka: možnosť zasiahnuť korisť **/** Pastaba: galimybė nukentėti nuo grobio **/** Piezīme: iespēja sabojāt sabojāt **/** Megjegyzés: annak lehetősége, hogy a rontás megsérüljön **/** Notă: posibilitatea de a fi lovit de prada **/** Previdnost: možnost udarca z rušo / Napomena: mogućnost utjecaja plijen / Предупреждение: възможност за попадане на плячка / Обережно: небезпека потрапляння під вибуховий пристрій / Achtung: Gefahr, von Aushubmaterial getroffen zu werden

Uwaga: zachować odległość / Poznámka: udržujte vzdálenost **/** Poznámka: dodržujte odstup **/** Pastaba: laikykitės atstumo **/** Piezīme: ievērojiet attālumu **/** Megjegyzés: tartsa be a távolságot **/** Notă: păstrați o distanță **/** Pozor: ohranite razdaljo / Napomena: držite razmak / Внимание: спазвайте дистанция / Обережно: тримайте дистанцію / Achtung: Abstand halten

Uwaga: Obracające się elementy maszyny / Pozor: Rotující části stroje / Pozor: Rotujúce časti stroja / Pastaba: Sukamosios mašinos dalys / Uzmanību: Rotējoši mašīnas elementi / Figyelem: A gép forgó alkatrészei / Notă: Piese rotative ale utlilajului / Opomba: Vrteči se sestavni deli stroja / Oprez: Rotirajući dijelovi stroja / Забележка: Въртящи се машинни компоненти / Примітка: Обертові компоненти машини / Achtung: Rotierende Maschinenteile

Oznaczenie gwarantowanego poziomu dźwięku L_{WA} 93 dB(A) / Označení garantované hladiny zvuku L_{WA} 93 dB(A) / Označenie zaručenej úrovne hluku (akustického tlaku) L_{WA} 93 dB(A) / Garantuoto garso lygis L_{WA} 93 dB(A) / Garantēta skaņas līmeņa apzīmējums L_{WA} 93 dB(A) / Megjelölt garantált hangerő-szint L_{WA} 93 dB(A) / Indicarea nivelului garantat de sunet L_{WA} 93 dB(A) / Določitev zajamčene ravni hrupa L_{WA} 93 dB(A) / Oznaka zajamčene razine zvuka LWA 93 dB(A) / Определяне на гарантираното ниво на шума L_{WA} 93 dB(A) / Визначення гарантованого рівня звуку L_{WA} 93 дБ(А) / Ausweisung des garantierten Schallpegels LWA 93 dB(A)

Informacja: urządzenie w drugiej klasie ochronności / Informace: zařízení v druhé třídě ochrany / Informácia: zariadenie v druhej triede ochrany / Informacija: įrankio saugumo nuo elektros smūgio klasės / Informācija: ierīce atbilst otrajai aizsardzības klasei / Információ: a termék második osztályú besorolással rendelkezik / Informație: dispozitiv din clasa a doua de protecție împotriva / Informacije: naprava v zaščitnem razredu II / Podaci: uređaj u drugoj klasi zaštite / Информация: устройство в клас на защита II / Інформація: пристрій з класом захисту II / Information: Gerät der Schutzklasse II

PL Spis treści

1. Zdjęcia i rysunki
2. Opis urządzenia
3. Przeznaczenie urządzenia
4. Ograniczenie użycia
5. Dane techniczne
6. Przygotowanie do pracy
7. Podłączenie do sieci
8. Włączanie urządzenia
9. Użytkowanie urządzenia
10. Bieżące czynności obsługowe
11. Części zamienne i akcesoria
12. Samodzielne usuwanie usterek
13. Kompletacja urządzenia
14. Informacja dla użytkowników o pozbywaniu się urządzeń elektrycznych i elektronicznych
15. Wykaz części do rysunku złożeniowego
16. Karta gwarancyjna

Deklaracja zgodności została dołączona do instrukcji jako oddzielny dokument. W przypadku braku deklaracji zgodności należy się skontaktować z Dedra Exim Sp. z o.o.
Ogólne przepisy bezpieczeństwa zostały dołączone do instrukcji jako oddzielna broszura.

OSTRZEŻENIE. Przeczytać wszystkie ostrzeżenia oznaczone symbolem i wszystkie instrukcje. Nieprzestrzeganie podanych niżej ostrzeżeń i wskazówek dotyczących bezpieczeństwa może być przyczyną porażenia prądem elektrycznym, pożaru lub poważnych obrażeń.

Zachować wszystkie ostrzeżenia i instrukcje do przyszłego użytku.

2. Opis urządzenia

Rys. A: 1. Rękojeść 2. Blokada włącznika 3. Pałąk włącznika 4.Przewód z wtyczką 5. Zaciski śrubowe 6. Rura uchwytu 7. Uchwyt transportowy 8.Obudowa silnika 9.Osłona noży spulchniających 10. Noże spulchniające 11. Kółka transportowe

3. Przeznaczenie urządzenia

Urządzenie przeznaczone jest do spulchniania, wyrównywania i rekultywacji gleby w przydomowych ogródkach,grządkach i rabatach. Dzięki zastosowaniu silnika elektrycznego,urządzenie jest lekkie i funkcjonalne. Kompaktowa konstrukcja , pozwala na łatwe manewrowanie urządzeniem i nie wymaga od użytkownika użycia dużej siły.

4. Ograniczenia użycia

Urządzenie może być użytkowane tylko zgodnie zamieszczonymi poniżej „Dopuszczalnymi warunkami pracy". Nie jest przeznaczone do używania w miejscach publicznych, jak parki, boiska sportowe, leśnictwo. Producent nie odpowiada za wszelkie uszkodzenia wynikłe wskutek niewłaściwego użytkowania. Za takie uszkodzenia odpowiada wyłącznie użytkownik.

Samowolne zmiany w budowie mechanicznej i elektrycznej, wszelkie modyfikacje, czynności obsługowe nieopisane w instrukcji obsługi będą traktowane jako bezprawne i powodują natychmiastową utratę praw gwarancyjnych, a deklaracja zgodności traci ważność.
Użytkowanie niezgodne z przeznaczeniem, bądź niezgodnie z instrukcją obsługi spowoduje natychmiastową utratę praw gwarancyjnych.

Dopuszczalne warunki pracy
S1 – praca ciągła.
Nie pracować w czasie opadów atmosferycznych.

5. Dane techniczne

Model	DED8710
Silnik elektryczny	jednofazowy
Napięcie sieci [V]	230 ~
Częstotliwość sieci [Hz]	50
Moc znamionowa silnika [W]	1500
Maksymalna prędkość obrotowa[min^{-1}]	400
Szerokość robocza [mm]	450
Średnica noży [mm]	205
Głębokość robocza [mm]	220
Stopień ochrony	IPX4
Klasa ochronności	II
Masa [kg]	13
Emisja hałasu	
Poziom ciśnienia dźwięku L_{pA} [dB(A)]	80,4
Niepewność pomiaru (K_{pA}) [dB(A)]	3
Poziom mocy dźwięku L_{WA} [dB(A)]	91,57
Niepewność pomiaru (K_{WA}) [dB(A)]	1,28
Gwarantowany poziom mocy dźwięku L_{WA} [dB(A)]	93
Poziom drgań na rękojeści:	
Rękojeść główna $a_{h,AG}$ [m/s^2]	0,968
Niepewność pomiaru K [m/s2]	1,5

Informacja na temat drgań i hałasu

Wartość łączona drgań a_h oraz niepewność pomiaru określono zgodnie z normą EN 709:1997 i podano w tabeli.
Emisja hałasu została określona zgodnie z EN 1553:1996 wartości podano powyżej w tabeli.

UWAGA Hałas może spowodować uszkodzenie słuchu, podczas pracy zawsze należy używać środków ochrony słuchu!

Deklarowana łączna wartość drgań została zmierzona zgodnie ze standardową metodą badania i może być wykorzystana do porównania jednego urządzenia z drugim. Podany poziom drgań może być również wykorzystywany do wstępnej oceny narażenia na drgania.
Poziom drgań podczas rzeczywistego użytkowania urządzenia może się różnić od zadeklarowanych wartości, w zależności od sposobu użycia narzędzi roboczych, w szczególności od rodzaju obrabianego przedmiotu oraz od konieczności określenia środków mających na celu ochronę operatora. Aby dokładnie oszacować narażenia w rzeczywistych warunkach użytkowania, należy wziąć pod uwagę wszystkie części cyklu operacyjnego, obejmujące także okresy, gdy urządzenie jest wyłączone lub gdy jest ono włączone, ale nie jest używane do pracy.

6. Przygotowanie do pracy

⚠ UWAGA Wszystkie czynności przygotowawcze przeprowadzać przy urządzeniu odłączonym od źródła zasilania.

Przed rozpoczęciem pracy sprawdź stan urządzenia pod kątem uszkodzeń mechanicznych (uszkodzona obudowa,przewód zasilający, noże spulchniające) mogących wpływać na pogorszenie chwytu lub jakość wykonywanej pracy. W razie zauważenia uszkodzonego elementu wymień go na nowy lub zgłoś do najbliższego punktu serwisowego. W razie zauważenia zanieczyszczeń usuń je sprężonym powietrzem lub czystą, suchą ścierką.

Montaż uchwytu(Rys.B)

Ramy uchwytu włóż w otwory w obudowie urządzenia, dokręć wkrętami. Uchwyt transportowy połącz z ramami uchwytu, włóż śruby i dokręć nakrętekami motylkowymi. Rękojeści uchwytu nałóż na segment górny i dokręć nakrętkami motylkowymi.

Montaż kółek.

Dołączone do zestawu kółka zamontuj na oś urządzenia,

-Zdemontuj osłony znajdujące się kołach,

-Załóż kółko na oś, dodaj podkładkę, zablokuj szpilką,

-Załóż osłonę na koło.

7. Podłączenie do sieci

Przed podłączeniem urządzenia do źródła prądu należy upewnić się, czy napięcie zasilania odpowiada wartości podanej na tabliczce znamionowej.
Instalacja zasilająca powinna być wykonana zgodnie z zasadniczymi wymaganiami dotyczącymi instalacji elektrycznych i spełniać wymogi bezpieczeństwa użytkowania. Parametry minimalnego przekroju przewodu zasilającego oraz nominalnej wartości bezpiecznika w zależności od mocy urządzenia podano w poniższej tabeli:

Moc urządzenia [W]	Minimalny przekrój przewodu [mm^2]	Minimalna wartość bezpiecznika typu B [A]
1400÷2300	1,5	16

Instalacja winna być wykonana przez uprawnionego elektryka. W przypadku korzystania z przedłużaczy należy zwrócić uwagę by przekrój żyły nie był mniejszy od wymaganego (patrz tabela). Przewód elektryczny ułożyć tak, aby w czasie pracy nie był narażony na przecięcie. Nie używać uszkodzonych przedłużaczy. Okresowo sprawdzać stan techniczny przewodu zasilającego. Nie ciągnąć za przewód zasilający.

8. Włączanie urządzenia

⚠ UWAGA Przed uruchomieniem urządzenia bezwzględnie wykonać czynności opisane w rozdziale „Przygotowanie do pracy”.

Aby uruchomić urządzenie:
-podłącz wtyczkę z gniazdem do przedłużacza,
-wciśnij przycisk blokady włącznika i przytrzymaj,(Rys.C1)
-pociągnąć pałąk(Rys.C2) w kierunku rękojeści -silnik uruchomi się.
Aby wyłączyć urządzenie
Puść pałąk przy włączniku, nastąpi wyłączenie silnika.

⚠ UWAGA Stosuj tylko przedłużacze ogrodowe, dostosowane do pracy na zewnątrz pomieszczeń.

⚠ UWAGA Po wyłączeniu urządzenia, noże mogą się jeszcze obracać.

9. Użytkowanie urządzenia

⚠ UWAGA Zabrania się pracy w deszczu i dużej wilogtności.

Przed rozpoczeciem pracy podnieś oś kół.Pociągnij za uchwyt z kółeczkiem (Rys.E1),przesuń oś do półożenia maksymalnego. (Rys.E.punkt B) Puść kółeczko, uchwyt zablokuje się w pozycji maksymalnej.
Przed uruchomieniem urządzenie mocno trzymaj za rękojeści- noże pociągną urządzenie do przodu podczas uruchomienia. Po uruchomieniu ciągnij urządzenie do tyłu aby noże mogły wkopywać się głębiej w glebę. Zaleca się aby użytkownik pozwalał, aby noże swobodnie ciągnęły urządzenie do przodu a następnie pewnym chwytem przyciągał do siebie. Poprzez swobodne puszczenie glebogryzarki do przodu i następnie przyciągnięcie do siebie uzyskuje się największą efektywność pracy.

⚠ UWAGA Nigdy nie przejeżdzaj glebogryzarką nad przedłużaczem.

Upewnij się ,że przewód znajduje się w bezpiecznej odległości od urządzenia.

⚠ UWAGA Na pochyłościach zawsze stój po przekątnej do pochyłości w pewnej, stabilnej pozycji. Nie pracuj na dużych pochyłościach.

10. Bieżące czynności obsługowe

⚠ UWAGA Wszystkie czynności obsługowe przeprowadzaj przy urządzeniu odłączonym od źródła zasilania.

Przed rozpoczęciem pracy

• Sprawdzaj elementy robocze urządzenia, czy nie są zużyte bądź uszkodzone.
• Sprawdzaj stan włącznika i gniazda zasilającego.
• Sprawdzaj stan przedłużacza zasilającego pod katem uszkodzeń izolacji.

Po zakończeniu pracy

Urządzenie wyczyść za pomocą szczotki z pyłu i resztek traw.
Oczyść noże z korzeni, resztek traw które wplatały się i owinęły wokół wałka. Aby łatwiej usunąć trawę owiniętą wokół wałka, odkręć jeden zespół noży i ściągnij z wału.

Wymiana kompletnych noży:

•Odkręć kluczem śrubę blokującą z wałka.
•Zdejmij komplet noży z wałka.
•W odwrotnej kolejności zamontuj nowy komplet noży.

Kontrola i uzupełnianie stanu smaru w przekładni

Śruba spustowa znajduje się po prawej stronie obudowy przekładni. Przed uzupełnieniem smaru, usuń komplet noży z wałka aby mieć lepszy dostęp do śruby. Usuń znajdujace się zanieczyszczenia z przekładni w obszarze śruby. Po oczyszczeniu przekładni odkręć śrubę używając klucza imbusowego. Aby uzupełnić smar,przechyl całą maszynę, tak aby otwór znajdował się na górze.Uzupełnij poziom smaru aż pojawi się dookoła krawędzi otworu. Po uzupełnieniu smaru,zakręć śrubę i zamontuj ponownie komplet noży.

Przechowywanie i transport

Gdy urządzenie nie jest użytkowane, przechowywuj je w miejscu poza zasięgiem dzieci.

●W czasie przenoszenia w inne miejsce pracy, wyłącz urządzenie i odłącz od przedłużacza, chwyć za uchwyt transportowy.

●W czasie transportu, zabezpiecz urządzenie pasami transportowymi a jeżeli jest to możliwe transportuj w oryginalnym opakowaniu.

11. Części zamienne i akcesoria

Akcesoria dostępne w sprzedaży:

W celu zakupu części zamiennych i akcesoriów należy skontaktować się z Serwisem Dedra Exim. Dane kontaktowe znajdują się na 1. stronie instrukcji.
Przy zamawianiu części zamiennych prosimy podać numer partii umieszczony na tabliczce znamionowej oraz numer części z rysunku złożeniowego.
W okresie gwarancyjnym naprawy dokonywane są na zasadach podanych w karcie gwarancyjnej. Reklamowany produkt prosimy przekazać do naprawy w miejscu zakupu (sprzedawca zobowiązany jest przyjąć reklamowany produkt), przesłać do serwisu centralnego Dedra Exim lub przesłać do serwisu najbliższego względem miejsca zamieszkania (lista serwisów na stronie www.dedra.pl). Prosimy uprzejmie dołączyć wypełnioną kartę gwarancyjną. Po okresie gwarancyjnym naprawy wykonuje serwis centralny. Uszkodzony produkt należy przesłać do serwisu (koszty wysyłki pokrywa użytkownik).

12. Samodzielne usuwanie usterek

⚠ UWAGA Przed przystąpieniem do samodzielnego usuwania usterek odłączyć urządzenie od zasilania.

Problem	Przyczyna	Rozwiązanie
Urządzenie nie działa	Przewód zasilający jest źle podłączony lub uszkodzony.	Wciśnij głębiej wtyczkę do gniazda, sprawdzić przewód zasilający.
	W gniaździe nie ma napięcia.	Sprawdź napięcie w gnieździe lub czy nie zadziałał bezpiecznik
	Uszkodzony włącznik.	Przekaż urządzenie do serwisu
Silnik przegrzewa się	Zapchane otwory wentylacyjne.	Oczyść otwory wentylacyjne.
Maszyna rusza z trudem	Zatarte łożyska silnika.	Przekazaż urządzenie do serwisu.
Silnik się nie uruchamia	Zadziałało zabezpieczenie termiczne	1. Zbyt duża głębokość pracy, zmień na mniejszą 2. Zablokowane zęby- odblokuj 3. Gleba zbyt twarda, wybierz odpowiednią głębokość i poruszaj kilka razy w przód i w tył. .Poczekaj aż silnik ostygnie

13. Kompletacja urządzenia

1.Glebogryzarka 2.Śruby i nakrętki motylkowe (4 kpl) 3.Klipsy zabezpieczajace przewód (2 szt.) 4.Kółka tranpsportowe (2 szt)

14. Informacja dla użytkowników o pozbywaniu się urządzeń elektrycznych i elektronicznych

(dotyczy gospodarstw domowych)

Przedstawiony symbol umieszczony na produktach lub dołączonej do nich dokumentacji informuje, że niesprawnych urządzeń elektrycznych lub elektronicznych nie można wyrzucać razem z odpadami bytowymi. Prawidłowe postępowanie w razie konieczności utylizacji, powtórnego użycia lub odzysku podzespołów polega na przekazaniu urządzenia do wyspecjalizowanego punktu zbiórki, gdzie będzie przyjęte bezpłatnie. Informacji o lokalizacji miejsc zbiórki zużytego sprzętu udzielają władze lokalne np. na swoich stronach internetowych.
Prawidłowa utylizacja urządzenia umożliwia zachowanie cennych zasobów i uniknięcie negatywnego wpływu na zdrowie i środowisko, wynikające z możliwości obecności w sprzęcie niebezpiecznych: substancji, mieszanin oraz części składowych.
Nieprawidłowa utylizacja odpadów zagrożona jest karami przewidzianymi w odpowiednich przepisach lokalnych.
Użytkownicy w krajach Unii Europejskiej: W razie konieczności pozbycia się urządzeń elektrycznych lub elektronicznych, prosimy skontaktować się z najbliższym punktem sprzedaży lub z dostawcą, którzy udzielą dodatkowych informacji.
Pozbywanie się odpadów w krajach poza Unią Europejską: Taki symbol dotyczy tylko krajów Unii Europejskiej. W razie potrzeby pozbycia się niniejszego produktu prosimy skontaktować się z lokalnymi władzami lub ze sprzedawcą celem uzyskania informacji o prawidłowym sposobie postępowania.

15. Wykaz części do rysunku złożeniowego

DED8710 (Rys. F)

Nr	Nazwa części	Nr	Nazwa części
1	zespół noży	117	wielowstowa piasta
2	M8x40 śruba	118	6001Z łożysko
3	zespół noży	200	silnik
4	nakrętka	201	osłona wentylatora
5	ST6X25 śruba	202	gąbka
6	ST4*16 wkręt	203	6000Z łożysko
7	osłona	204	wirnik
8	wałek przyłączeniowy	205	podkładka
9	osłona	206	ST4*65 wkręt
10	obudowa główna	207	elastyczna uszczelka
11	element obudowy	208	stojan
12	odciążka	209	indukcyjność
13	gąbka	210	zabezpieczenie termiczne
14	pokrętło	211	obudowa silnika
15	M6*45 śruba	212	kondensator
16	rura rekojeści	213	uchwyt szczotki weglowej
17	zacisk przewodowy	214	szczotki
18	rura uchwytu	215	ST3*12 wkręt
19	ST4X16 wkęt	300	zespół z rekojeścią
100	przekładnia	301	rekojeść główna lewa
101	obudowa przekładni prawa	302	sprężyna spustowa
102	przegroda pierscienia osadczego	303	wyzwalacz
103	uszczelka	304	sprężyna docisku uchwytu
104	łożysko	305	przycisk włącznika
105	podkładka	306	prawa obudowa główna
106	wał przekładni slimakowej	307	pręt
107	klucz	308	uchwyt dociskowy
108	ślimacznica	309	ST4*20 wkręt
109	608Z łożysko	310	dodatkowy uchwyt prawy
110	ślimak przekladni	311	dodatkowy uchwyt lewy
111	tasma uszczelniająca	312	przewód zasilający
112	obudowa przekładni lewa	313	wtyczka
113	oring	314	odgiętka
114	M10X10śruba	315	ST4*18 wkręt
115	M6x18 śruba	316	włącznik
116	elastyczna uszczelka		

Karta gwarancyjna

na

Glebogryzarka elektryczna

Nr katalogowy: DED8710 nr partii: .....

(zwane dalej Produktem)

Data zakupu Produktu: .....

Pieczęć sprzedawcy

Data i podpis sprzedawcy: .....

Oświadczenie Użytkownika:

Potwierdzam, że zostałem poinformowany o warunkach gwarancji oraz skutkach nieprzestrzegania wytycznych zawartych w Instrukcji obsługi i karcie gwarancyjnej. Warunki niniejszej gwarancji są mi znane, co potwierdzam własnoręcznym podpisem:

....

Data i miejsce Podpis Użytkownika

I. Odpowiedzialność za Produkt

1. Gwarant – Dedra Exim Sp. z o.o. z siedzibą w Pruszkowie, adres: ul. 3 Maja 8, 05-800 Pruszków, KRS 0000062517, Sąd Rejonowy dla m.st. Warszawy w Warszawie, XIV Wydział Gospodarczy Krajowego Rejestru Sądowego, NIP 527-020-49-33, kapitał zakładowy: 100 980.00 zł.
2. Na warunkach określonych w niniejszej karcie gwarancyjnej Gwarant udziela gwarancji na Produkt, pochodzący z dystrybucji Gwaranta.
3. Odpowiedzialność z tytułu gwarancji obejmuje tylko wady powstałe z przyczyn tkwiących w Produkcie w momencie jego wydania Użytkownikowi.
4. Z tytułu gwarancji Użytkownik, uzyskuje prawo do bezpłatnej naprawy Produktu, o ile wada ujawniła się w okresie gwarancji. Sposób naprawy Produktu (metoda wykonania naprawy) zależy od decyzji Gwaranta. W przypadku stwierdzenia przez Gwaranta braku możliwości naprawy Gwarant zastrzega sobie prawo wymiany wadliwego elementu albo całego Produktu na wolny od wad, obniżenia ceny Produktu lub odstąpienia od umowy.
5. W stosunku do Użytkownika, który nie jest konsumentem w rozumieniu ustawy z dnia 23 kwietnia 1964r. Kodeks cywilny, odpowiedzialność odszkodowawcza Gwaranta za szkody wynikające z niniejszej gwarancji i/lub w związku z jej zawarciem i wykonywaniem, bez względu na tytuł prawny, jest ograniczona maksymalnie do wysokości wartości wadliwego Produktu.

II. Okres gwarancji

Elementy Produktu	Czas trwania ochrony gwarancyjnej
Glebogryzarka elektryczna	24 miesiące, licząc od daty zakupu Produktu uwidocznionej w niniejszej karcie gwarancyjnej

III. Warunki skorzystania z gwarancji

1. Przedstawienie przez Użytkownika wypełnionej karty gwarancyjnej Produktu oraz uprawdopodobnienie przez Użytkownika okoliczności zakupu Produktu, np. poprzez przedstawienie paragonu, faktury, itd. W celu sprawnego przeprowadzenia reklamacji zaleca się aby Użytkownik przekazał wraz z Produktem do reklamacji wszystkie elementy określone w „Kompletacji urządzenia" zawartej w Instrukcji obsługi.
2. Stosowanie się przez Użytkownika do zaleceń zawartych w Instrukcji obsługi i karcie gwarancyjnej.
3. Gwarancja obejmuje tylko obszar Rzeczypospolitej Polskiej i UE.
4. Gwarancja nie obejmuje wad Produktu powstałych w szczególności na skutek:

a. Nieprzestrzegania przez Użytkownika warunków określonych w Instrukcji obsługi, w szczególności w zakresie prawidłowej eksploatacji, konserwacji i czyszczenia;

b. Zastosowania przez Użytkownika środków czyszczących lub konserwujących niezgodnych z Instrukcją obsługi;

c. Nieodpowiedniego przechowywania i transportu Produktu przez Użytkownika;

d. Samowolnych zmian i/lub przeróbek Produktu przez Użytkownika, które nie były uzgadniane z Gwarantem;

e. Zastosowania przez Użytkownika w Produkcie materiałów eksploatacyjnych niezgodnych z Instrukcją obsługi.

5. Użytkownik, który nie jest konsumentem w rozumieniu ustawy z dnia 23 kwietnia 1964r. Kodeks cywilny, traci gwarancję na Produkt, w którym:

- numery seryjne, oznaczenia dat i tabliczki znamionowe zostały usunięte, zmienione lub uszkodzone przez Użytkownika;
- plomby zostały uszkodzone przez Użytkownika lub noszą ślady manipulacji Użytkownika.

6. Uwaga! Czynności związane z codzienną obsługą Produktu, wynikające m.in. z Instrukcji obsługi Użytkownik wykonuje we własnym zakresie i na swój koszt.

IV. Procedura reklamacyjna

1. W przypadku stwierdzenia nieprawidłowej pracy Produktu, przed dokonaniem zgłoszenia reklamacyjnego należy upewnić się czy wszystkie czynności określone w szczególności w Instrukcji obsługi zostały wykonane w sposób prawidłowy.
2. Zgłoszenie reklamacji zaleca się dokonać niezwłocznie, najlepiej w terminie 7 dni od daty zauważenia wady Produktu. Użytkownik, który nie jest konsumentem w rozumieniu ustawy z dnia 23 kwietnia 1964r. Kodeks cywilny traci uprawienia wynikające z niniejszej gwarancji w przypadku niezgłoszenia reklamacji w terminie 7 dni.
3. Zgłoszenie reklamacji można dokonać m.in. w punkcie zakupu Produktu, w serwisie gwarancyjnym lub pisemnie na adres: Dedra Exim Sp. z o.o., ul. 3 Maja 8, 05-800 Pruszków.
4. Użytkownik może złożyć reklamację przy wykorzystaniu formularza dostępnego na stronie internetowej www.dedra.pl. („Formularz zgłoszenia reklamacji z tytułu gwarancji").
5. Adresy serwisów gwarancyjnych dla poszczególnych krajów dostępne są na stronie www.dedra.pl. W przypadku braku serwisu gwarancyjnego dla danego kraju zgłoszenia reklamacyjne z tytułu gwarancji zaleca się kierować na adres: Dedra Exim Sp. z o.o. ul. 3 Maja 8, 05-800 Pruszków (Polska).
6. Mając na uwadze bezpieczeństwo Użytkownika zakazuje się korzystania z wadliwego Produktu.
7. Uwaga! Korzystanie z wadliwego Produktu jest niebezpieczne dla zdrowia i życia Użytkownika.
8. Wykonanie obowiązków wynikających z gwarancji nastąpi w terminie 14 dni roboczych, licząc od dnia dostarczenia reklamowanego Produktu przez Użytkownika.
9. Przed dostarczeniem wadliwego Produktu do reklamacji zaleca się jego oczyszczenie. Reklamowany Produkt zaleca się dokładnie zabezpieczyć przed uszkodzeniami w transporcie (zaleca się dostarczyć reklamowany Produkt w oryginalnym opakowaniu).
10. Okres gwarancji ulega przedłużeniu o czas, w ciągu którego wskutek wady Produktu objętego gwarancją Użytkownik nie mógł z niego korzystać.

Gwarancja nie wyłącza, nie ogranicza, ani nie zawiesza uprawnień Użytkownika wynikających z przepisów o rękojmi za wady rzeczy sprzedanej.

Zgodnie z art. 13 ust. 1 i ust. 2 rozporządzenia Parlamentu Europejskiego i Rady (UE) 2016/679 z dnia 27 kwietnia 2016 r. w sprawie ochrony osób fizycznych w związku z przetwarzaniem danych osobowych i w sprawie swobodnego przepływu takich danych oraz uchylenia dyrektywy 95/46/WE (dalej: „RODO") informujemy

1. Administratorem Twoich danych osobowych podanych w formularzu jest DEDRA-EXIM sp. z o.o. z siedzibą w Pruszkowie , ul. 3 Maja 8, 05-800 Pruszków (dalej: „Administrator").
2. Twoje dane będą przetwarzane wyłącznie w celu przeprowadzenia procedury gwarancyjnej urządzenia zgodnie art. 6 ust. 1 lit. b ogólnego rozporządzenie o ochronie danych (dalej: „RODO") Podanie danych jest dobrowolne, ale konieczne do przeprowadzenia procedury gwarancyjnej.
3. Twoje dane będą przetwarzane przez okres rozpatrywania przeprowadzenia procedury gwarancyjnej oraz w celach archiwizacyjnych w razie konieczności obrony przed ewentualnymi roszczeniami wobec Administratora nie dłużej niż do momentu ich przedawnienia.
4. Twoje dane mogą być ujawniane wyłącznie podmiotom przetwarzającym dane na rzecz administratora na podstawie pisemnej umowy powierzenia przetwarzania danych osobowych świadczącym m.in. usługi serwisu technicznego, hostingu lub obsługi strony internetowej, obsługi IT, firmie kurierskiej. Dostawcy Administratora zobowiązani są do zapewnienia

zabezpieczenia danych i spełnienia wymogów obowiązującego prawa związanego z ochroną danych osobowych i nie mogą wykorzystywać powierzonych danych osobowych do innych celów niż te, które są określone w umowie z Administratorem.
5. Twoje dane nie będą przetwarzane w sposób zautomatyzowany w tym również w formie profilowania oraz nie będą przekazywane do państwa trzeciego/organizacji międzynarodowej.
6. Posiadasz prawo dostępu do treści swoich danych oraz prawo ich sprostowania, usunięcia, ograniczenia przetwarzania, prawo do przenoszenia danych, prawo wniesienia sprzeciwu, w dowolnym momencie.
7. We wszelkich sprawach związanych z przetwarzaniem Twoich danych osobowych przez Administratora możesz skontaktować się pod adresem e-mail: daneosobowe@dedra.pl;
8. Masz prawo wniesienia skargi do wniesienia skargi do organu właściwego do spraw ochrony danych osobowych;

CZ Obsah

1. Snímky a obrázky
2. Popis zařízení
3. Určení nástroje
4. Omezení použití
5. Technické údaje
6. Příprava k práci
7. Připojení k síti
8. Zapínání nástroje
9. Použití nástroje
10. Aktuální provozní práce
11. Náhradní díly a příslušenství
12. Samostatné odstranění závad
13. Výbava nástroje
14. Informace pro uživatele o zbavování se elektrických a elektronických zařízení
15. Záruční list

Překlad originálního návodu

Prohlášení o shodě bylo připojeno k návodu jako jednotlivý dokument. V případě chybějícího prohlášení o shodě kontaktujte Dedra Exim Sp. z o.o.
Všeobecné bezpečnostní podmínky byly připojeny k návodu jako jednotlivá brožura.

VAROVÁNÍ. Přečtěte si všechna upozornění označená symbolem a všechny pokyny. Nedodržení níže uvedených upozornění a bezpečnostních pokynů může vést k úrazu elektrickým proudem, požáru nebo vážným zraněním.
Uložte všechna upozornění a pokyny pro pozdější použití.

2. Popis zařízení

Obr. A: 1. Rukojeť 2. Blokovací tlačítko spínače 3. Třmen spínače 4. Napájecí kabel se zástrčkou 5. Šroubové svorky 6. Rám rukojeti 7. Přepravní rukojeť, 8. Skříň motoru 9. Kryt zkypřovacích nožů 10. Zkypřovací nože 11. Přepravní kolečka

3. Určení nástroje

Zařízení je určeno pro kypření, rovnání a rekultivaci půdy v zahradách, na záhonech a květinových záhonech. Díky použití elektrického motoru je zařízení lehké a funkční. Kompaktní konstrukce umožňuje snadnou manipulaci se zařízením a nevyžaduje od uživatele velkou sílu.

4. Omezení použití

Zařízení může být používáno pouze v souladu s níže uvedenými "Přípustnými provozními podmínkami".
Zařízení není určeno pro použití na veřejných místech, jako jsou parky, sportovní hřiště, lesy. Výrobce neodpovídá za žádné škody způsobené nesprávným používáním. Za taková poškození odpovídá výhradně uživatel.
Samovolné změny v mechanické a elektrické stavbě, veškeré úpravy, obslužné činnosti nepopsané v návodu k obsluze budou vnímány jako právně neopodstatněné a způsobí okamžitou ztrátu záručních práv a prohlášení o shodě ztratí platnost. Používání, které budou v rozporu s určením nebo v rozporu s návodem k obsluze způsobí okamžitou ztrátu záručních práv.

Přípustné pracovní podmínky
S1 – nepřetržitý provoz
Nepracujte za deště.

5. Technické údaje

Model	**DED8710**
Elektrický motor	jednofázový
Síťové napětí [V]	230 ~
Frekvence sítě [Hz]	50
Jmenovitý výkon motoru [W]	1500
Maximální rychlost otáček [min -1]	400
Pracovní šířka [mm]	450
Průměr nožů [mm]	205
Pracovní hloubka [mm]	220
Stupeň krytí	IPX4
Třída ochrany	II
Hmotnost [kg]	13
Emise hluku	
Hladina akustického tlaku LpA [dB(A)]	80,4
Nejistota měření KpA [dB(A)]	3
Hladina akustického výkonu LWA [dB(A)]	91,57
Nejistota měření KWA [dB(A)]	1,28
Zaručená hladina akustického výkonu LWA	93
Úroveň vibrací na rukojeti	
Hlavní rukojeť ahW [m/s²]	0,968
Nejistota měření K [m/s²]	1,5

Informace o vibracích a hluku

Kombinovaná hodnota vibrací a nejistoty měření byly stanoveny podle EN 709:1997 a je uvedena v tabulce.
Emise hluku byly stanoveny podle EN 1553:1996, hodnoty jsou uvedeny v tabulce výše.

POZOR Hluk může způsobit poškození sluchu, při práci vždy používejte chrániče sluchu!

Uvedená celková hodnota vibrací je měřena podle standardní metody studie a může být použita k porovnání jednoho zařízení s druhým. Zadaná úroveň vibrací může být použita také pro předběžné posouzení dopadu vibrací.
Hladina vibrací při skutečném používání přístroje se může lišit od deklarované hodnoty v závislosti na způsobu používání pracovních nástrojů, zejména na typu obráběného materiálu a je třeba k určení opatření na ochranu operátora. Přesně ohodnoťte expozici v reálných podmínkách provozu, je nutné vzít v úvahu všechny části pracovního cyklu, včetně období, když zařízení je vypnuto nebo když je zapnuté, ale není právě používáno.

6. Příprava k práci

POZOR Všechny činnosti je nutné provádět0 při zástrčce vysunuté ze zásuvky.

Před zahájením práce zkontrolujte stav zařízení z hlediska mechanického poškození (poškozené pouzdro, napájecí kabel, zkypřovací nože), které může zhoršit tah nebo kvalitu prováděné práce. Pokud si všimnete poškozené součásti, vyměňte ji za novou nebo odneste do nejbližšího servisu. Pokud si všimnete nečistot, odstraňte je stlačeným vzduchem nebo čistým, suchým hadříkem.

Montáž rukojeti (obr. B)

Spodní rám zasuňte do otvorů v pouzdru zařízení a utáhněte šrouby. Přepravní úchyt spojte se spodním rámem, zasuňte šrouby a utáhněte křídlovými maticemi. Rukojeť nasaďte na horní část a utáhněte křídlovými maticemi.

Montáž koleček.

Přiložená kolečka namontujte na nápravu zařízení.
– Sejměte kryty z koleček,
– Nasaďte kolo na nápravu, přidejte podložku a zajistěte čepem,
– Na kolečka připevněte kryt.

7. Připojení k síti

Před připojením zařízení ke zdroji napájení je nutné se ujistit, že napětí napájení odpovídá hodnotě uvedené v údajovém štítku.
Napájecí instalace by měla být vyhotovena v souladu s přísnými požadavky týkajícími se elektrických instalací a splňovat bezpečnostní podmínky používání. Parametry minimálního průřezu napájecího kabelu a jmenovité hodnoty jističe v závislosti na výkonu zařízení byly uvedeny v níže uvedené tabulce:

Výkon přístroje [W]	Minimální průřez vodiče [mm2]	Minimální hodnota pojistky typu C [A]
700÷1400	1	10
1400÷2300	1,5	16

Instalace by měla být vyhotovena oprávněným elektrikářem. V případě využívání prodlužovače věnujte pozornost tomu, aby průřez žíly nebyl nižší, než požadovaný (viz tabulka). Elektrický kabel položte tak, aby v průběhu provozu nebyl vystaven možnému přerušení. Nepoužívejte poškozené prodlužovače.
Pravidelně kontrolujte technický stav napájecího kabelu. Netahejte napájecí kabel.

8. Zapínání nástroje

POZOR Před spuštěním zařízení proveďte kroky popsané v části "Příprava k práci".

Chcete-li zapnout zařízení:
– připojte zástrčku se zásuvkou k prodlužovacímu kabelu,
– stiskněte blokovací tlačítko spínače a přidržte jej, (obr. C1)
– zatáhněte lanko (obr. C2) směrem k rukojeti – motor se nastartuje.
Chcete-li vypnout zařízení
Uvolněte lanko u spínače, motor se vypne.

POZOR Používejte pouze zahradní prodlužovací kabely vhodné pro venkovní použití.

POZOR Po vypnutí zařízení se nože mohou ještě otáčet.

9. Použití nástroje

POZOR Nepracujte za deště a při vysoké vlhkosti.

Před zahájením práce zvedněte nápravu kol. Zatáhněte za rukojeť s kolečkem (obr. E1), přesuňte nápravu do maximální polohy. (obr. E. bod B) Uvolněte kolečko, rukojeť se zablokuje v maximální poloze.
Před zapnutím držte zařízení pevně za rukojeť – nože se při spuštění zařízení posunou dopředu. Po spuštění zatáhněte zařízení dozadu, aby se nože mohly hlouběji zarýt do půdy. Je vhodné, abyste umožnili nožům táhnout zařízení dopředu a pak jej pevně přitáhnout k sobě. Uvolněním provzdušňovače dopředu a následným zatažením k sobě dosáhnete nejvyšší účinnosti.

POZOR **S provzdušňovačem nikdy nepřejíždějte prodlužovací kabel. Ujistěte se, že kabel je v dostatečné vzdálenosti od zařízení.**

POZOR **Na nakloněném terénu vždy stůjte diagonálně ke sklonu, zaujměte pevný, stabilní postoj. Nepracujte na strmém svahu.**

10. Aktuální provozní práce

POZOR **Všechny obslužené činnosti je nutné provádět při zástrčce vysunuté ze zásuvky.**

Před zahájením práce

- Zkontrolujte provozní součásti zařízení, zda nejsou opotřebeny nebo poškozeny.
- Zkontrolujte stav spínače a zásuvky.
- Zkontrolujte stav prodlužovacího kabelu, zda nemá poškozenou izolaci.

Po ukončení práce

Zařízení vyčistěte kartáčem od prachu a zbytků trávy.

Očistěte nože od kořenů a zbytků trávy, které jsou zamotané a omotané kolem hřídele. Chcete-li snadněji odstranit trávu omotanou kolem hřídele, vyšroubujte jednu sadu nožů a stáhněte trávu z hřídele.

Výměna sady nožů:

- Vyšroubujte klíčem zajišťovací šroub z hřídele.
- Z hřídele sejměte sadu nožů.
- Novou sadu nožů namontujte v opačném pořadí.

Kontrola a doplnění hladiny maziva v převodovce

Výpustný šroub je umístěn na pravé straně pouzdra převodovky. Před doplněním maziva odstraňte sadu nožů z hřídele, abyste měli lepší přístup ke šroubu. Z převodovky odstraňte veškeré nečistoty kolem šroubu. Po vyčištění převodovky vyšroubujte šroub imbusovým klíčem. Chcete-li doplnit mazivo, naklopte celý stroj tak, aby otvor byl nahoře. Doplňte hladinu maziva, dokud se neobjeví kolem hrany otvoru. Po doplnění maziva zašroubujte šroub a namontujte zpět sadu nožů.

Skladování a přeprava

Pokud již zařízení nepoužíváte, uložte jej na místo mimo dosah dětí.

- Při přenášení na jiné místo práce vypněte zařízení a opojte od prodlužovacího kabelu, uchopte za přepravní rukojeť.
- Při přepravě zajistěte zařízení přepravními pásy, a bude-li to možné, přepravujte jej v původním obalu.

11. Náhradní díly a příslušenství

Pro nákup náhradních dílů a příslušenství kontaktujte servis Dedra Exim. Kontaktní údaje jsou uvedeny na 1. straně návodu.

Při objednávání náhradních dílů uveďte číslo šarže na typovém štítku, stejně jako číslo dílu z montážního výkresu.

Během záruční doby se opravy provádějí za podmínek uvedených v záruční listině. Reklamovaný produkt, prosím, předejte k opravě na místě pořízení (prodávající povinen přijmout reklamované zboží), pošlete na servisní středisko nejblíže k místu bydliště (seznam služeb na internetových stránkách www.dedra.pl), nebo zašlete do centrálního servisu Dedra Exim. Přiložte prosím vyplněnou záruční listinu. Po záruční době opravy provádí centrální servis. Poškozené zboží musí být odesláno do servisního střediska (náklady na dopravu platí uživatel).

12. Samostatné odstranění závad

POZOR **Před zahájením odstraňování závad odpojte nástroj od napájení.**

Problém	Příčina	Řešení
Zařízení nefunguje	Nesprávně připojený nebo poškozený napájecí kabel.	Zástrčku zatlačte hlouběji do zásuvky, zkontrolujte napájecí kabel.
	V zásuvce není proud.	Zkontrolujte napětí v zásuvce nebo zda se nepřepálila pojistka.
	Poškozený spínač.	Zařízení dejte opravit do servisu.
Motor se přehřívá	Ucpané větrací otvory.	Vyčistěte větrací otvory.
Zařízení se těžko rozbíhá	Zadřená ložiska motoru.	Zařízení dejte opravit do servisu.
Zařízení se nespouští	Aktivace tepelné ochrany.	1. Příliš velká pracovní hloubka. 2. Zaseknuté zuby – odblokujte je. 3. Půda je příliš tvrdá, vyberte správnou hloubku a několikrát přesuňte zařízení dopředu a dozadu.Nechte motor vychladnout.

13. Výbava nástroje

1. Provzdušňovač, 2. Sada klíčů, 3. Šrouby a křídlové matice (4 sady), 4. Kabelové spony (2 ks) 5. 11. Přepravní kolečka (2 ks)

14. Informace pro uživatele o likvidaci elektrických a elektronických zařízení

(platí pro domácnosti)

Symbol uvedený na výrobcích nebo v průvodní dokumentaci označuje, že vadné elektrické nebo elektronické zařízení nesmí být likvidováno společně s domovním odpadem. Pokud potřebujete zlikvidovat, znovu použít nebo využít součástky, je správné je odnést na specializované sběrné místo, kde je přijmou zdarma. Informace o umístění sběrných míst pro použitá zařízení poskytují místní orgány, např. na svých internetových stránkách.

Správnou likvidáciou zariadenia je možné šetriť cenné zdroje a zabrániť negatívnym vplyvom na zdravie a životné prostredie v dôsledku možnej prítomnosti nebezpečných látok, zmesí a komponentov v zariadení

Za nesprávnou likvidaci odpadu hrozí sankce podle příslušných místních předpisů.

Uživatelé v zemích EU: Pokud potřebujete zlikvidovat elektrické nebo elektronické zařízení, obraťte se na nejbližší prodejní místo nebo na svého dodavatele, který vám poskytne další informace.

Likvidace v zemích mimo Evropskou unii: Tento symbol se vztahuje pouze na země Evropské unie. Pokud si přejete tento výrobek zlikvidovat, obraťte se na místní úřady nebo prodejce, aby vám sdělil správný způsob likvidace.

Záruční list

pro

Elektrický provzdušňovač

Katalogové číslo: DED8710 Sériové číslo:.....

(dále jen v**ýrobek**)

Datum zakoupení výrobku: .....

Razítko prodávajícího……

Datum a podpis prodávajícího: .....

Prohlášení uživatele:

PotwiPotvrzuji, že jsem byl seznámen se záručními podmínkami a důsledky nedodržování pokynů uvedených v návodu k obsluze a záručním listu. Se záručními podmínkami souhlasím, což potvrzuji vlastnoručním podpisem:

....

datum a místo podpis uživatele

I. Odpovědnost za výrobek

1. Ručitel – DEDRA EXIM Sp. z o.o. se sídlem v Pruszkowie, adresa: ul. 3 Maja 8, 05-800 Pruszków, KRS 0000062517, Obvodní soud pro hl. město Varšavu ve Varšavě, XIV. Hospodářský odbor Celostátního soudního rejstříku, DIČ 527-020-49-33, Základní kapitál: 100 980.00 zl.
2. Podle podmínek stanovených v tomto záručním listu ručitel poskytuje záruku na výrobek, pocházející z distribuce ručitele.
3. Záruční odpovědnost za vady se týká pouze vad vzniklých z příčin tkvících ve výrobku v okamžiku jeho vydání uživateli.
4. Uživatel má nárok na bezplatnou záruční opravu výrobku, pokud vada byla zjištěná v záruční době. Provedení opravy výrobku (způsob opravy) závisí na rozhodnutí ručitele. Pokud ručitel nemůže provést opravu, vyhrazuje si právo na výměnu vadné součásti nebo celého výrobku za bezvadný, snížení ceny výrobku nebo odstoupení od smlouvy.
5. Vůči uživateli, který není spotřebitelem ve smyslu zákona ze dne 23. dubna 1964 občanský zákoník, je odpovědnost Ručitele za škody vyplývající z této záruky a/nebo v souvislosti s jejím uzavřením a plněním, bez ohledu na právní titul, omezena maximálně do výše hodnoty vadného výrobku.

II. Záruční doba

Součásti výrobku, na které se vztahuje záruka	Doba trvání záruční ochrany
Elektrický provzdušňovač	24 měsíců, počítáno od data nákupu výrobku uvedeného v tomto záručním listu

III. Podmínky uplatňování záruky

1. Przedstawienie przez Użytkownika wypełnionej karty gwarancyjnej Produktu
1. Předložení vyplněného záručního listu pro výrobek a doložení okolností nákupu výrobku, např. předložením paragonu, faktury atd. Pro správné vyřízení reklamace se doporučuje, abyste společně s výrobkem předali všechny součásti stanovené v kapitole „Kompletace“ výrobku uvedené v návodu k obsluze.
2. Dodržování pokynů uvedených v návodu k obsluze a záručním listu.
3. Záruka platí pouze na území Polska a EU.
4. Záruka se nevztahuje na vady výrobku vzniklé zejména v následku:

a. Nedodržování podmínek stanovených v návodu k obsluze, zejména v rozsahu správného provozování, údržby a čištění;

b. Používání čisticích nebo ošetřovacích prostředků v rozporu s návodem k obsluze;

c. Nevhodného skladování a přepravování výrobku;

d. Svépomocných změn a/nebo úpravy výrobku, které nebyly dohodnuty s ručitelem;

e. Používání ve výrobku provozních materiálů v rozporu s návodem k obsluze.

5. Uživatel, který není spotřebitelem ve smyslu zákona ze dne 23. dubna 1964 občanský zákoník, ztratí záruku na výrobek, na kterém:

- odstranil, změnil nebo poškodil sériová čísla, označení údajů a výkonové štítky;
- ucpávky byly poškozeny uživatelem nebo nesly stopy manipulace uživatele.

6. Upozornění! Činnosti spojené s každodenní obsluhou výrobku, vyplývající mj. z návodu k obsluze, provádí uživatel ve vlastní režii a na své náklady.

IV. Postup při reklamaci

1. V případě zjištění nesprávného provozu výrobku se před nahlášením reklamace ujistěte, že jste provedli správně všechny činnosti podrobně popsané v návodu k obsluze.
2. Reklamaci nahlaste ihned, nejlépe do 7 dnů od data zjištění vady výrobku. Uživatel, který není spotřebitelem ve smyslu zákona ze dne 23. dubna 1964 občanský zákoník, ztratí nárok na uplatnění záruky v případě nenahlášení reklamace do 7 dnů.
3. Reklamaci můžete nahlásit mj. v místě zakoupení výrobku, v záručním servisu nebo písemně na adresu: DEDRA EXIM Sp. z o.o., ul. 3 Maja 8, 05-800 Pruszków.
4. Reklamaci můžete nahlásit prostřednictvím formuláře dostupného na stránkách www.dedra.pl. („Formulář pro nahlášení reklamace“).
5. Adresy záručních servisů v jednotlivých státech jsou dostupné na stránkách www.dedra.pl. Pokud v daném státě není uveden servis, reklamační formulář zašlete na adresu: DEDRA EXIM Sp. z o.o., ul. 3 Maja 8, 05-800 Pruszków (Polska).
6. Z bezpečnostních důvodů je zakázáno používat vadný výrobek.
7. Upozornění!!! Používání vadného výrobku ohrožuje zdraví a život uživatele.
8. Povinnosti vyplývající ze záruky budou splněny do 14 pracovních dnů, počítáno ode dne doručení reklamovaného výrobku.
9. Vadný výrobek před odevzdáním do servisu vyčistěte. Reklamovaný výrobek důkladně zabezpečte proti poškození při přepravě (doporučuje se předat reklamovaný výrobek v originálním obalu).
10. Záruční doba se prodlužuje o dobu, během níž uživatel z důvodu vady výrobku, na kterou se vztahuje záruka, nemohl výrobek používat.

Záruka nevylučuje, neomezuje ani nepozastavuje nároky uživatele vyplývající z ručení za vady prodané věci.

V souladu s čl. 13 odst. 1 a 2 nařízení Evropského parlamentu a Rady (EU) 2016/679 ze dne 27. dubna 2016 o ochraně fyzických osob v souvislosti se zpracováním osobních údajů a o volném pohybu těchto údajů a o zrušení směrnice 95/46/ES Vás informujeme, že:

1. Správcem vašich osobních údajů uvedených ve formuláři je DEDRA-EXIM sp. z o.o. se sídlem v Pruszkowie, ul. 3 Maja 8, 05-800 Pruszków (dále jen: „Správce“).
2. Vaše údaje budou zpracovávány pouze pro účely provedení reklamačního řízení zařízení podle čl. 6 odst. 1 písm. b) obecného nařízení o ochraně osobních údajů (dále jen: „GDPR“) Poskytnutí údajů je dobrovolné, ale nezbytné k provedení reklamačního řízení.
3. Vaše údaje budou zpracovávány po dobu posouzení provedení reklamačního řízení a pro účely archivace v případě potřeby obrany proti eventuálním nárokům vůči Správci, nejdéle však do okamžiku jejich promlčení.
4. Vaše údaje mohou být zpřístupněny pouze subjektům, které zpracovávají údaje pro Správce na základě písemné smlouvy o pověření zpracováním osobních údajů, poskytujícím mj. technický servis, hosting nebo údržbu webových stránek, IT servis, kurýrní služby. Dodavatelé Správce jsou povinni zajistit ochranu údajů a splnit požadavky platného zákona souvisejícího s ochranou osobních údajů a nesmí využívat svěřené osobní údaje pro jiné účely než ty, které jsou uvedeny ve smlouvě se Správcem.
5. Vaše údaje nebudou zpracovávány automatizovaným způsobem, včetně profilování, a nebudou předávány do třetí země / mezinárodní organizaci.
6. Máte právo na přístup ke svým údajům a právo na jejich opravu, výmaz, omezení zpracování, právo na přenositelnost údajů, právo kdykoli vznést námitku.
7. Ve všech záležitostech souvisejících se zpracováním vašich osobních údajů Správcem nás můžete kontaktovat na e-mailové adrese: daneosobowe@dedra.pl.
8. Máte právo podat stížnost u úřadu příslušného pro ochranu osobních údajů.

SK Obsah

1. Fotografie a obrázky
2. Popis zariadenia
3. Určenie zariadenia
4. Obmedzenia používania
5. Technické údaje
6. Príprava na prácu
7. Pripojenie k sieti
8. Zapnutie zariadenia
9. Používanie zariadenia
10. Priebežná údržba
11. Náhradné diely a príslušenstvo
12. Samostatné odstraňovanie porúch
13. Kompletizácia zariadenia
14. Informácie pre užívateľov týkajúca sa likvidácii elektrických a elektronických zariadení
15. Záručný list

Preklad originálneho návodu

Vyhlásenie o zhode bolo pripojené k návodu ako samostatný dokument. Ak dané vyhlásenie o zhode chýba, je potrebné kontaktovať spoločnosť Dedra Exim Sp. z o.o.
Všeobecné pokyny pre bezpečnosť boli pripojené k návodu ako samostatná brožúra.

UPOZORNENIE. Prečítajte si všetky upozornenia označené symbolom a všetky pokyny.
Nedodržanie nasledujúcich bezpečnostných upozornení a bezpečnostných pokynov môže spôsobiť zásah elektrickým prúdom, požiar, alebo vážne poranenie.

Zachovajte všetky upozornenia a návod pre budúce použitie.

2. Popis zariadenia

Obr. A: 1. Rukoväť 2. Blokáda zapínača, 3. Oblúk zapínača, 4. Kábel so zástrčkou 5. Skrutkové svorky 6. Rúrka rúčky 7. Prepr avná rúčka, 8. Plášť motora, 9. Kryt kultivačných nožov, 10. Kultivačné nože 11. Prepravné kolieska.

3. Určenie zariadenia

Zariadenie je určené na kyprenie, vyrovnávanie a kultivovanie pôdy v záhradkách a záhonoch. Vďaka použitiu elektromotora je zariadenie ľahké a praktické. Kompaktná konštrukcia umožňuje ľahké manévrovanie so zariadením a od používateľa nevyžaduje veľkú silu.

4. Obmedzenia používania

Zariadenie sa môže používať iba v súlade s nižšie umiestnenými „Prípustnými pracovnými podmienkami" uvedenými nižšie”.
Zariadenie nie je určené na používanie na verejných miestach, ako sú parky, ihriská, ani v lesnom hospodárstve. Výrobca nezodpovedá za akékoľvek poškodenia vzniknuté v dôsledku nesprávneho používania. Za také poškodenia zodpovedá výhradne iba používateľ.
Neoprávnené a samostatné zmeny v mechanickej a elektrickej konštrukcii, všetky úpravy, činnosti údržby, ktoré nie sú opísané v návode na obsluhu, budú považované za nezákonné a spôsobia okamžitú stratu záručných práv a vyhlásenie o zhode už nebude platné.
Použitie v rozpore s účelom, alebo v nezhodne s návodom na použitie, bude mať za následok okamžitú stratu záručných práv.

Prípustné pracovné podmienky
S1 – nepretržitá práca.
Nepracujte počas zrážok.

5. Technické údaje

Model	**DED8710**
Elektromotor	jednofázový
Sieťové napätie [V]	230 ~
Sieťová frekvencia [Hz]	50
Menovitý príkon motora [W]	1500
Maximálna uhlová rýchlosť [min -1]	400
Pracovná šírka [mm]	450
Priemer nožov [mm]	205
Pracovná hĺbka [mm]	220
Stupeň ochrany	IPX4
Trieda ochrany	II
Hmotnosť [kg]	13
Hlučnosť	
Úroveň akustického tlaku LpA [dB(A)]	80,4
Odchýlka (nepresnosť merania) KpA [dB(A)]	3
Úroveň akustického výkonu LWA [dB(A)]	91,57
Odchýlka (nepresnosť merania) KwA [dB(A)]	1,28
Zaručená úroveň akustického výkonu LWA [dB(A)]	93
Úroveň vibrácií na rukoväti:	
Hlavná rukoväť ahW [m/s2]	0,968
Odchýlka (nepresnosť) merania K [m/s2]	1,5

Informácie o vibráciách a o hluku

Sumárna hodnota vibrácií a_{hw} a nepresnosť merania boli stanovené poľa normy EN 709:1997 a sú uvedené v tabuľke.
Emisia hluku bola stanovená podľa normy EN 1553:1996, hodnoty sú predstavené vo vyššie uvedenej tabuľke.

POZOR Hluk môže spôsobiť poškodenie sluchu, a preto počas práce vždy používajte ochranné prostriedky na uši!

Deklarovaná celková hodnota vibrácií bola meraná v súlade so štandardnou skúšobnou metódou a môže byť použitá na porovnanie jedného zariadenia z druhým. Uvedená úroveň vibrácií môže byť tiež použitá na predbežné posúdenie vystavenia na vibrácie.
Úroveň vibrácií sa počas skutočného používania zariadenia môže líšiť od deklarovaných hodnôt, v závislosti na spôsobe používania pracovných nástrojov, najmä od typu spracovaného výrobku a od potreby určenia opatrení zameraných na ochranu operátora. Pre presné posúdenie vystavenia v reálnych podmienkach používania, je potrebné pamätať o všetkých častiach prevádzkového cyklu, vrátane času, keď je zariadenie celkom vypnutý, alebo ak je zapnuté, ale nie je používané.

6. Príprava na prácu

POZOR Všetky činnosti musia byť vykonávané len vtedy, keď je zástrčka vytiahnutá zo zásuvky.

Predtým, než začnete zariadenie používateľ, skontrolujte stav zariadenia, či nie je mechanicky poškodené (poškodený plášť, napájací kábel, kultivačné nože), ktoré môžu negatívne ovplyvniť uchopenie, ako aj kvalitu vykonávanej práce. V prípade, ak objavíte nejaké poškodenie, daný prvok vymeňte na nový alebo výrobok odovzdajte do najbližšieho autorizovaného servisu. V prípade, ak objavíte nejaké nečistoty, odstráňte ich stlačeným vzduchom alebo čistou, suchou handričkou.

Montáž rúčky (obr. B)

Rámy rúčky vložte do otvorov v plášti zariadenia a dotiahnite skrutkami. Prepravnú rúčku spojte s rámami rúčky, vložte skrutky a dotiahnite krídlovými maticami. Rukoväte rúčky založte na horný segment a dotiahnite krídlovými maticami.

Montáž koliesok.

Kolieska dodané v súprave namontujte na os zariadenia,

-Zdemontujte kryty, ktoré sú na kolieskach,
-Založte koliesko na os, pridajte podložku, zablokujte sponou,
-Namontujte kryt na koliesko.

7. Pripojenie k sieti

Pred pripojením zariadenia k zdroju napájania sa uistite, že napájacie napätie zodpovedá hodnote uvedenej na typovom štítku.
Inštalácia elektrického napájania by mala byť vykonaná v súlade so základnými požiadavkami na elektrické inštalácie a mala by spĺňať požiadavky bezpečného používania. Parametre minimálneho prierezu napájacieho kábla a menovitej hodnoty poistky v závislosti od výkonu zariadenia sú uvedené v nasledujúcej tabuľke:

Výkon zariadenia [W]	Minimálny prierez vodiča [mm2]	Minimálna hodnota ističa typu C [A]
700÷1400	1	10
1400÷2300	1,5	16

Inštaláciu by mal vykonať kvalifikovaný elektrikár. Pri použití predlžovacích káblov skontrolujte, či nie je prierez vodiča menší ako je požadované (pozri tabuľku). Elektrický kábel umiestnite tak, aby počas prevádzky nebol vystavený prípadnému poškodeniu. Nepoužívajte poškodené predlžovacie káble. Pravidelne kontrolujte technický stav napájacieho kábla. Neťahajte za sieťový kábel.

8. Zapnutie zariadenia

POZOR **Skôr, než zapnete zariadenie, tak určite musíte vykonať činnosti popísané v kapitole „Príprava na prácu".**

Spúšťanie zariadenia:
- zastrčte zástrčku do zásuvky predlžovacieho kábla,
- stlačte tlačidlo blokády zapínača a podržte (obr. C1),
- potiahnite oblúk (obr. C2) smerom k rukoväti – motor sa spustí.

Vypínanie zariadenia:
Pustite oblúk pri zapínači, motor sa vypne.

POZOR **Používajte iba záhradné predlžovacie káble, vhodné na použitie v exteriéri.**

POZOR **Nože sa po vypnutí zariadenia môžu ešte istú chvíľku otáčať.**

9. Používanie zariadenia

POZOR **Zariadenie nepoužívajte počas zrážok ani pri vysokej vlhkosti.**

Pred začatím práce zdvihnite os koliesok. Potiahnite držiak s kolieskom (obr. E1), presuňte os na maximálnu polohu (obr. E, bod B). Pustite koliesko, držiak sa zablokuje v maximálnej polohe.
Zariadenie pred spustením silno uchopte za rukoväť – nože pri spustení potiahnu zariadenie dopredu. Po spustení zariadenie potiahnite dozadu, aby sa nože mohli zahĺbiť do zeme. Odporúčame, aby ste umožnili, aby nože slobodne ťahali zariadenie dopredu, a následne silným uchopením potiahnite k sebe. Keď umožníte, aby sa kultivátor slobodne zahĺbil a pohyboval dopredu, a keď ho na koniec potiahnete k sebe, práca je najefektívnejšia.

POZOR **Nikdy neprechádzajte kultivátorom nad predlžovacím káblom. Uistite sa, či sa kábel nachádza v bezpečnej vzdialenosti od zariadenia.**

POZOR **Na šikmých plochách vždy stojte šikmo voči smeru sklonu, vždy pevne a stabilne. Nepracujte na príliš šikmých plochách.**

10. Priebežná údržba

POZOR **Všetky údržbové činnosti musia byť vykonávané len vtedy, keď je zástrčka vytiahnutá zo zásuvky.**

Pred začatím práce
- Kontrolujte pracovné prvky zariadenia, či nie sú opotrebované alebo poškodené.
- Kontrolujte stav zapínača a napájacej zásuvky.
- Kontrolujte stav napájacieho predlžovacieho kábla ohľadne poškodenia izolácie.

Po skončení práce
Zariadenie vyčistite kefou, odstráňte zvyšky prachu a trávy.
Vyčistite nože, odstráňte korene, zvyšky trávy, ktoré sa zaplietli alebo ovinuli okolo hriadeľa. Trávu ovinutú okolo hriadeľa sa dá odstrániť ľahšie, keď odskrutkujete jeden súbor nožov a stiahnete z hriadeľa.
Výmena kompletu nožov:
- Odskrutkujte kľúčom blokovaciu skrutku z hriadeľa.
- Zložte komplet nožov z hriadeľa.
- Adekvátne v opačnom poradí namontujte nový komplet nožov.

Kontrola a doplnenie maziva v prevode
Výpustná skrutka sa nachádza na pravej strane plášťa prevodu. Pred doplnením maziva odstráňte komplet nožov z hriadeľa, aby ste mali lepší prístup k skrutke. Odstráňte nečistoty, ktoré sa nachádzajú na prevode a obkolesujú skrutku. Po očistení prevodu odskrutkujte skrutku inbusovým kľúčom. Postupu dopĺňania maziva: vychýľte celý stroj tak, aby sa otvor nachádzal hore. Doplňte mazivo na požadovanú úroveň, kým nedosiahne hranu otvoru. Po doplnení maziva zaskrutkujte skrutku a opäť namontujte komplet nožov.
Uchovávanie a preprava
Keď zariadenie nepoužívate, uchovávajte ho na mieste mimo dosahu detí.
- Pri prenášaní zariadenia na iné miesto, zariadenie vždy vypnite a úplne odpojte od el. napätia, následne uchopte za prepravnú rúčku.
- Zariadenie počas prepravy zabezpečte prepravnými popruhmi, a ak je to možné, prepravujte v originálnom obale.

11. Náhradné diely a príslušenstvo

Ak si chcete kúpiť náhradné diely a príslušenstvo, tak sa prosím obráťte na servis Dedra Exim. Kontaktné údaje nájdete na 1. strane tohto návodu.
Pri objednávaní náhradných dielov uveďte prosím sériové číslo nachádzajúce sa na typovom štítku spolu s číslom dielu z montážneho výkresu.
Počas trvania záruky sa oprava vykonáva na základe podmienok uvedených v záručnom liste. Reklamovaný produkt odovzdajte na opravu v mieste nákupu (predávajúci je povinný prijať reklamovaný produkt), odošlite do najbližšieho servisného strediska k miestu bydliska (zoznam servisov nájdete na stránkach www.dedra.pl), alebo odošlite do centrálneho servisu Dedra Exim. Prosím, aby ste priložili vyplnený záručný list. Po skončení záručnej doby opravy vykonáva centrálny servis. Poškodený produkt musí byť odoslaný do servisu (náklady na dodanie hradí používateľ).

12. Samostatné odstraňovanie porúch

POZOR **Pred začatím samostatného odstránenia porúch, odpojte zariadenie od zdroja napájania.**

Problém	Príčina	Riešenie
Zariadenie nefunguje	Napájací kábel je zle pripojený, alebo je poškodený.	Zástrčku zastrčte hlbšie do el. zásuvky, skontrolujte napájací kábel.
	V el. zásuvke nie je el. napätie.	Skontrolujte napätie v el. zásuvke, alebo či sa neaktivovala poistka
	Poškodený vypínač.	Odovzdajte zariadenie do servisu
Motor sa prehrieva	Upchaté vetracie otvory	Vyčistite vetracie otvory.
Zariadenie sa pohybuje veľmi ťažko	Zadreté ložiská motora.	Odovzdajte zariadenie do servisu.
Zariadenie sa nespúšťa	Aktivovala sa teplotná poistka	1. Príliš veľká pracovná hĺbka. 2. Zablokované zuby – odblokujte. 3. Zem je príliš tvrdá, zvoľte vhodnú hĺbku a zariadením prejdite niekoľkokrát dopredu a dozadu. Počkajte, kým motor vychladne.

13. Kompletizácia zariadenia

1. Kultivátor, 2. Komplet kľúčov, 3. Skrutky a krídlové matice (4 kompl.), 4. Klipsy chrániace kábel (2 ks) 5. Prepravné kolieska (2 ks)

14. Informácie pre užívateľov k likvidácii elektrických alebo elektronických zariadení

(platí pre domácnosti)
Symbol uvedený na výrobkoch alebo v sprievodnej dokumentácii označuje, že chybné elektrické alebo elektronické zariadenia sa nesmú likvidovať spolu s domovým odpadom. Ak potrebujete zlikvidovať, opätovne použiť alebo zhodnotiť komponenty, správne je odovzdať ich na špecializovanom zbernom mieste, kde ich prijmú bezplatne. Informácie o umiestnení zberných miest pre použité zariadenia poskytujú miestne orgány, napr. na svojich webových stránkach.
Správnou likvidáciou zariadenia je možné šetriť cenné zdroje a zabrániť negatívnym vplyvom na zdravie a životné prostredie v dôsledku možnej prítomnosti nebezpečných látok, zmesí a komponentov v zariadení.
Za nesprávnu likvidáciu odpadu hrozia sankcie podľa príslušných miestnych predpisov.
Používatelia v krajinách EÚ: Ak potrebujete zlikvidovať elektrické alebo elektronické zariadenie, obráťte sa na najbližšie predajné miesto alebo na svojho dodávateľa, ktorý vám poskytne ďalšie informácie.
Likvidácia v krajinách mimo Európskej únie: Tento symbol sa vzťahuje len na krajiny Európskej únie. Ak chcete tento výrobok zlikvidovať, obráťte sa na miestne úrady alebo predajcu, ktorý vám poskytne informácie o správnom spôsobe likvidácie.

Záručný list

na

Elektrický kultivátor

Katalógové č :DED8710 Číslo šarže: .....

(ďalej len Výrobok)

Dátum nákupu výrobku: .....

Pečiatka predajcu

Dátum a podpis predajcu: .....

Vyhlásenie Užívateľa:

Potvrdzujem, že som bol oboznámený so záručnými podmienkami, ako aj s následkami nedodržiavania pokynov a odporúčaní, ktoré sú uvedené v užívateľskej príručke a v záručnom liste. Záručné podmienky sú mi známe, čo potvrdzujem vlastnoručným podpisom:

....

dátum a miesto podpis Užívateľa

I. Zodpovednosť za Výrobok

1. Ručiteľ - spoločnosť „DEDRA EXIM sp. z o.o." sídliaca v meste: Pruszków, na adrese: ul. 3 Maja 8, 05-800 Pruszków, Poľsko, zapísaná do obchodného registra pod číslom KRS 0000062517 vedenom oblastným súdom pre hlavné mesto Varšava vo Varšave, 14. ekonomické oddelenie Štátneho súdneho registra, IČ DPH: PL 5270204933, základné imanie: 100 980,00 PLN.
2. Podľa podmienok stanovených týmto záručným listom Ručiteľ udeľuje záruku na Výrobok, pochádzajúci z distribúcie Ručiteľa.
3. Zodpovednosť na základe záruky sa vzťahuje iba na chyby, ktoré vznikli následkom príčin nachádzajúcich sa vo Výrobku v momente jeho vydania Užívateľovi.
4. Na základe záruky Užívateľ získava právo na bezplatnú opravu výrobku, ak sa chyba objaví počas trvania záručnej lehoty. Spôsob opravy Výrobku (metóda vykonania opravy) závisí od rozhodnutia Ručiteľa. V prípade, ak Ručiteľ uzná, že Výrobok sa nedá opraviť, Ručiteľ si vyhradzuje právo vymeniť chybný prvok alebo celý Výrobok na výrobok bez chýb, právo na zníženie ceny Výrobku alebo právo na odstúpenie od dohody.
5. Voči Užívateľovi, ktorý nie je konzumentom v zmysle zákona z 23. apríla 1964 Občiansky zákonník, zodpovednosť Ručiteľa za škody vyplývajúce z tejto záruky a/alebo ktoré súvisia s jej uzatvorením a realizáciou, bez ohľadu na právny základ, je obmedzená maximálne do výšky hodnoty chybného Výrobku.

II. Záručná lehota

Prvky Výrobku na ktoré sa vzťahuje záruka	Trvanie záručnej ochrany
Elektrický kultivátor	24 mesiacov od dňa nákupu Výrobku, ktorý je uvedený v tomto záručnom liste

III. Podmienky využitia záruky

1. Užívateľ je povinný predstaviť vyplnený Záručný list výrobku, ako aj náležitý doklad o nákupe Výrobku, napr. predstavením pokladničného bloku, faktúry ap. Aby reklamačný proces prebiehal efektívne odporúčame, aby Užívateľ spolu s reklamovaným výrobkom doručil všetky prvky vymenované v kapitole užívateľskej príručky výrobku „Diely a časti".
2. Užívateľ je povinný dodržiavať pokyny a odporúčania uvedené v užívateľskej príručke a v záručnom liste.
3.Záruka platí iba na území Poľskej republiky a členských štátov EÚ.
4. Záruka sa nevzťahuje na chyby, ktoré vznikli (predovšetkým) následkom:
a. Nedodržania podmienok určených v užívateľskej príručke, predovšetkým podmienok správneho používania, prevádzky, údržby a čistenia
b. Použitia na čistenie alebo na údržbu nevhodných prípravkov, nezhodne s užívateľskou príručkou;
c. Nevhodného uchovávania a prepravy výrobku;
d. Vykonania neautorizovaných zmien a/alebo iných zásahov do výrobku, na ktoré výrobca nevyjadril súhlas;
e. Použitím vo výrobku/s výrobkom nevhodných prevádzkových materiálov, nezhodne s užívateľskou príručkou.
5. Užívateľ, ktorý nie je konzumentom v zmysle zákona z 23. apríla 1964 Občiansky zákonník, stráca záručné práva na výrobok, v ktorom:
- sériové čísla, označenia dátumov a výrobné štítky boli odstránené, zmenené alebo poškodené;
- boli poškodené plomby alebo sú na nich viditeľné stopy manipulácie.
6. Pozor! Činnosti súvisiace s každodennou obsluhou výrobku, vyplývajúce medzi iným z užívateľskej príručky, Užívateľ vykonáva vlastnými silami a na vlastné náklady.

IV. Reklamačná procedúra

1. V prípade, ak Užívateľ objaví, že Výrobok nefunguje správne, ešte pred zložením reklamácie je povinný uistiť sa, či boli náležite vykonané všetky stanovené činnosti, predovšetkým tie uvedené v užívateľskej príručke.
2. Reklamácia musí byť podaná bezodkladne, najlepšie v priebehu 7 dní od dňa, v ktorom sa prejavila (objavila) chyba Výrobku. Užívateľ, ktorý nie je konzumentom v zmysle zákona z 23. apríla 1964 Občiansky zákonník, stráca práva vyplývajúce z tejto záruky v prípade, ak reklamáciu nepodá v priebehu 7 dní od dňa, v ktorom sa prejavila (objavila) chyba Výrobku.
3. Reklamáciu môžete podať medzi inými na mieste, v ktorom ste výrobok kúpili, v záručnom servise alebo poštou na adresu: DEDRA EXIM sp. z o.o., ul. 3 Maja 8, 05-800 Pruszków, Poľsko.
4. Užívateľ môže podať reklamáciu prostredníctvom formulára, ktorý je dostupný na webovej stránke www.dedra.pl. („Formulár podania reklamácie na základe udelenej záruky").
5. Adresy záručných servisov v jednotlivých štátoch sú zverejnené na webovej stránke www.dedra.pl. V prípade, ak v danom štáte sa nenachádza záručný servis, odporúčame reklamovaný výrobok doručiť na adresu: DEDRA EXIM sp. z o.o. ul. 3 Maja 8, 05-800 Pruszków, Poľsko.
6. Vzhľadom na bezpečnosť Užívateľa, nefunkčný (chybný) výrobok sa v žiadnom prípade nesmie používať.
7. Pozor!!! Používanie nefunkčného (chybného) výrobku je nebezpečné pre zdravie a život Užívateľov.
8. Povinnosti vyplývajúce z udelenej záruke budú vyplnené v lehote 14 pracovných dní počítajúc od dňa doručenia reklamovaného Výrobku Užívateľom.
9. Pred zaslaním reklamácie odporúčame reklamovaný Výrobok náležite očistiť. Odporúčame reklamovaný Výrobok dôkladne zabezpečiť pre prípadným poškodeniami počas prepravy (reklamovaný Výrobok odporúčame doručiť v originálnom obale).
10. Záručná lehota sa predlžuje o čas, počas ktorého Užívateľ následkom chyby (nefunkčnosti) výrobku, na ktorú sa vzťahovala záruka, nemohol Výrobok používať.
Záruka nevylučuje, neobmedzuje a ani nepozastavuje právo Užívateľa (kupujúceho) na základe príslušných predpisov o ručení za chyby predanej veci.

V súlade s článkom 13 ods. 1 a 2 nariadenia Európskeho parlamentu a Rady (EÚ) 2016/679 z 27. apríla 2016 o ochrane fyzických osôb pri spracúvaní osobných údajov a o voľnom pohybe takýchto údajov, ktorým sa zrušuje smernica 95/46/ES, vás informujeme

1. Správcom vašich osobných údajov, ktoré ste uviedli vo formulári, je spoločnosť „DEDRA-EXIM Sp. z o.o." so sídlom v meste Pruszków na adrese: ul. 3 Maja 8, 05-800 Pruszków, Poľsko (ďalej len: „Správca").
2. Vaše osobné údaje budú spracúvané výhradne s cieľom realizácie záručnej procedúry zariadenia, a to v súlade s článkom 6 ods. 1 písmeno b) všeobecného nariadenia o ochrane údajov (ďalej len: „GDPR"). Uvedenie osobných údajov je dobrovoľné, avšak nevyhnutné na realizáciu záručnej procedúry.
3. Vaše osobné údaje budú spracúvané počas posudzovania a realizácie záručnej procedúry, ako aj na archívne účely v prípade potreby obhajoby pred prípadnými nárokmi a požiadavkami voči Správcovi, avšak nie dlhšie až do momentu premlčania týchto nárokov a požiadaviek.
4. Vaše údaje môžu byť zverejnené výhradne len tým subjektom, ktoré spracúvajú tieto údaje v mene a pre Správcu, a to na základe písomnej dohody o zverení spracúvania osobných údajov, tzn. firmy, ktoré okrem iného poskytujú technický servis, hostingové služby alebo služby obsluhy webových stránok, IT obsluhy, ako aj kuriérskym firmám. Dodávatelia Správcu sú povinní zaručiť zabezpečenie údajov a splniť požiadavky platnej legislatívy ohľadne ochrany osobných údajov, a zverené osobnú údaje nesmú byť používané na iné účely než tie, ktoré stanovuje dohoda uzatvorená so Správcom.
5. Vaše údaje nebudú spracúvané automatickým spôsobom, vrátane rôznych foriem profilovania, ani nebudú odovzdané do tretieho štátu/medzinárodnej organizácii.
6. Máte právo na prístup k vašim osobným údajom, ako aj právo na ich opravenie, doplnenie, odstránenie, obmedzenie spracúvania, prenesenie údajov, podanie námietky, a to v ľubovoľnej chvíli.
7. Vo všetkých záležitostiach, ktoré súvisia so spracúvaním vašich osobných údajov Správcom, môžete sa na Správcu obrátiť písomne na e-mailovú adresu: daneosobowe@dedra.pl.
8. Máte právo podať sťažnosť príslušnému dozornému orgánu, ktorý zodpovedá za dohľad nad ochranou osobných údajov

LT Turinys

1. Nuotraukos ir piešiniai
2. Prietaiso aprašas
3. Prietaiso paskirtis
4. Naudojimo apribojimai
5. Techniniai duomenys
6. Paruošimas darbui
7. Jungimas į tinklą
8. Prietaiso įjungimas
9. Prietaiso naudojimas
10. Einamieji naudojimo veiksmai
11. Atsarginės dalys ir reikmenys
12. Savarankiškas defektų pašalinimas
13. Prietaiso elementai
14. Informacija naudotojams apie elektros ir elektronikos prietaisų pašalinimą
15. Garantijos lapas

Originalios instrukcijos vertima

Atitikties deklaracija buvo pridėta prie instrukcijos kaip atskiras dokumentas. Atveju, kai nebus atitikties deklaracijos reikia susisiekti su Dedra Exim Sp. z o.o. Bendrosios saugumo sąlygos buvo pridėtos prie instrukcijos kaip atskira brošiūra.

ĮSPĖJIMAS Perskaityti visus įspėjimus pažymėtus simboliu ir visas instrukcijas. Žemiau pateiktų įspėjimų ir saugos nurodymų nesilaikymas, gali būti elektros srovės smūgio, gaisro ar sunkių sužalojimų priežastimi.
Išsaugoti visus įspėjimus ir instrukcijas ateičiai.

2. Prietaiso aprašas

A pieš. 1. Rankena 2. Jungiklio blokada 3. Jungiklio statramstis 4. Laidas su kištuku 5. Srieginiai gnybtai 6. Laikiklio vamzdis 7. Transportavimo rankena, 8. Variklio korpusas, 9. Purenimo peilių apsauga, 10. Purenimo peiliai 11. Transportavimo rateliai

3. Prietaiso paskirtis

Prietaisas skirtas dirvožemio purenimui, išlyginimui ir rekultivavimui namų soduose, gėlynuose ar lysvėse Dėka elektrinio variklio panaudojimo prietaisas yra lengvas ir funkcionalus. Dėka kompaktiškos konstrukcijos galima lengvai valdyti prietaisą ir nereikalauja, kad naudotojas naudotų daug jėgos.

4. Naudojimo apribojimai

Prietaisas gali būti naudojamas vien tik pagal pateiktas "Priimtinas darbo sąlygas".
Prietaisas nėra skirtas naudoti viešose vietose, pavyzdžiui, parkuose, sporto aikštėse, miškininkystėje. Gamintojas neatsako už žalą, atsiradusią dėl netinkamo naudojimo. Už tokią žalą atsako tik naudotojas.
Savaiminiai pakeitimai mechaninei ir elektros statyboje, visi modifikavimai, naudojimo veiksmai, neaprašyti instrukcijoje bus traktuojami kaip neteisėti ir priveda prie staigaus garantijos teisės praradimo, o atitikties garantija praras galiojimą.
Naudojimas ne pagal naudojimo instrukcijos nuorodas ir paskirtį prives prie staigaus garantijos teisės praradimo.

Priimtinos darbo sąlygos
S1 - nepertraukiamas darbas.
Nedirbti atmosferos kritulių metu.

5. Techniniai duomenys

Modelis	**DED8710**
Elektros variklis	Vienfaziai
Tinklo įtampa [V]	230 ~
Tinklo dažnis [Hz}	50
Variklio vardinė galia [W]	1500
Maksimalus sukimosi greitis [min–1]	400
Darbinis plotis [mm]	450
Peilių skersmuo [mm]	205
Darbinis gylis [mm]	220
Apsaugos laipsnis	IPX4
Apsaugos klasė	II
Masė [kg]	13
Triukšmo sklidimas	
Garso slėgio lygis LpA [dB(A)]	80,4
Matavimo neapibrėžtis kpA [dB(A)]	3
Garso galios lygis LWA [dB(A)]	91,57
Matavimo neapibrėžtis KWA [dB(A)]	1,28
Garantuotos garso galios lygis LWA [dB(A)]	93
Virpesių ant rankenos lygis:	
Pagrindinė rankena ahW [m/s2]	0,968
Matavimo neapibrėžtis K [m/s2]	1,5

Informacija apie virpesius ir triukšmą

Virpesių bendra vertė a_{hw} ir matavimo neapibrėžtis nustatyta pagal standartą EN 709:1997 ir pateikta lentelėje.

Triukšmo sklidimas buvo nustatytas pagal EN 1553:1996 vertės pateikiamos aukščiau lentelėje.

DEMESIO **Triukšmas gali privesti prie klausos pažeidimo, darbo metu visada reikia naudoti klausos apsaugos priemones!**

Triukšmas gali privesti prie klausos pažeidimo, darbo metu visada reikia naudoti klausos apsaugos priemones!
Deklaruojama bendra vertė: virpesių buvo sumatuota pagal standartinę matavimo metodą ir gali būti panaudojama vieno su kitu įtaisu palyginimui. Pateiktas virpesių palyginimas gali būti panaudojimas pirminei virpesių grėsmės vertinimui.
Virpesių virpesių lygis realaus įtaiso naudojimo metu, gali skirtis nuo deklaruojamų verčių, priklausomai nuo darbinių įrankių panaudojimo būdo, ypatingai nuo naudojamo įrankio rūšies, o taip pat nuo priemonių, saugančių operatorių nustatymo būtinumo. Kad tiksliai nustatyti grėsmę realiose naudojimo sąlygose, reikia atsižvelgti į visas operacinio ciklo dalis, į kurias taip pat įeina laikotarpiai, kuomet įtaisas yra išjungtas arba įjungtas, bet nėra naudojamas darbui.

6. Paruošimas darbui

DEMESIO **Aprašyti žemiau nurodyti veiksmus reikia atlikti išėmus iš lizdo kištuką.**

Prieš pradedant dirbti, reikia patikrinti, ar prietaise nėra mechaninių pažeidimų (pažeisto korpuso, maitinimo laido, purenimo peilių), kurie gali turėti įtakos griebimo blogėjimui ar darbo kokybei. Jei bus pastebėtas pažeistas elementas, reikia pakeisti jį į naują arba pristatyti į artimiausią taisymo punktą. Jei bus pastebėti nešvarumai, reikia juos pašalinti suspaustu oru arba švaria, sausa šluoste.

Rankenos montavimas (B pieš.)

Rankenos rėmus įdėti į angas prietaiso korpuse, prisukti varžtais. Transportavimo laikiklį prijungti su rankenos rėmais, įdėti varžtus ir prisukti drugelinius varžtus. Laikiklio rankenas uždėti ant viršutinio segmento ir prisukti drugeliniais varžtais.

Ratelių montavimas

Pridėtus rinkinyje ratelius sumontuoti ant prietaiso ašies,
- Išmontuoti korpusus esančius ant ratų,
- Uždėti ratelį ant ašies, pridėti poveržlę, užblokuoti smaigtuku,
- uždėti gaubtą ant ratelio.

7. Jungimas į tinklą

Prieš prietaiso prie elektros srovės prijungimo reikia įsitikinti, ar maitinimo įtampa atitinka vertėms pateiktoms prietaiso vardinėje lentelėje.
Maitinimo instaliacija turėtų būti atlikta pagal esminius reikalavimus, susijusius su elektros instaliacija ir pildyti saugaus naudojimo reikalavimus. Maitinimo laido minimalaus skersmens, o taip pat nominalios saugiklio vertės priklausomai nuo prietaiso galios yra pateikti žemiau nurodytoje lentelėje:

Prietaiso galia [W]	Minimalus laido skersmuo [mm2]	Minimali C tipo saugiklio vertė [A]
700÷1400	1	10
1400÷2300	1,5	16

Visas elektros instaliacijos jungtis gali įrengti tik reikiamą kvalifikaciją turintis elektrikas. Atveju, kai naudosite prailgintuvus, reikia atkreipti dėmesį, kad gyslos skersmuo nebūtų mažesnis negu reikalaujama (žr. lentelė
). Elektros laidą reikia išdėstyti tokiu būdu, kad darbo metu negrėstų perpjovimas. Negalima naudoti pažeistų prailgintuvų. Periodiškai patikrinti maitinimo laido techninį stovį. Netraukti už maitinimo laido.

8. Prietaiso įjungimas

DEMESIO **Prieš prietaiso įjungimą reikia būtinai atlikti veiksmus, aprašytus „Paruošimas darbui“ skyriuje**

Kad įjungti prietaisą:
-prijungti kištuką į lizdą prie prailgintuvo,
-paspausti jungiklio blokados mygtuką ir prilaikyti (C1 pieš.)
-patraukti statramstį (C2 pieš.) rankenos kryptimi - variklis užsives.
Kad išjungti prietaisą
Paleisti statramstį prie jungiklio, įvyks variklio išjungimas.

DEMESIO **Naudoti vien tik sodo prailgintuvus, pritaikytus darbui lauke.**

DEMESIO **Prietaiso išjungimo metu, peiliai gali dar suktis.**

9. Prietaiso naudojimas

DEMESIO **Draudžiama dirbti lietuje ir esant dideliai drėgmei**

Prieš darbo pradžią reikia pakelti ratų ašį. Patraukti už laikiklio su rateliu (E1 pieš.), perstumti ašį iki maksimalios padėties (E pieš. B punktas) Paleisti ratelį, laikiklis užsiblokuos maksimalioje pozicijoje.
Prieš įjungimą prietaisą reikia stipriai laikyti už rankenos - peiliai patrauks prietaisą į priekį užvedimo metu. Po užvedimo traukti prietaisą į galą, kad peiliai galėtų įsikasti giliau į dirvožemį. Rekomenduojama, kad naudotojas leistų, kad peiliai laisvai trauktų prietaisą į priekį, o vėliau patikimu judesiu pritrauktų į save. Laisvai paleidus rotovatorių į priekį ir vėliau pritraukiant į save pasiekiamas yra geriausias darbo efektyvumas.

DEMESIO **Draudžiama važiuoti rotovatoriumi ant prailgintuvo. Reikia įsitikinti, ar laidas yra saugiame atstume nuo prietaiso.**

DEMESIO **Nuolydžio vietose visada stovėkite įstrižai nuo nuolydžio vietos atžvilgiu, tvirtoje, stabilioje pozicijoje. Negalima dirbtu esant dideliems nuolydžiams.**

10. Einamieji naudojimo veiksmai

DEMESIO **Visus naudojimo veiksmus reikia atlikti išėmus iš lizdo kištuką.**

Prieš darbo pradžią
- Reikia tikrinti ar prietaiso darbo elementai nėra sunaudoti arba pažeisti.
- Reikia tikrinti jungiklio ir maitinimo lizdo stovį.
- Reikia tikrinti maitinimo laido stovį izoliacijos pažeidimo atžvilgiu.

Po darbo užbaigimo
Prietaisą išvalyti šepetėliu nuo dulkių ir vejos likučių.
Išvalyti peilius nuo šaknų, vejos likučių, kurios įsimaišė ir apsisukė aplink veleną. Kad būtų lengviau pašalinti žolę apvyniotą veleną, reikia atsukti vieną peilių rinkinį ir nuimti nuo veleno.
Peilių pakeitimas:
- Atsukti raktu blokavimo varžtą nuo veleno.
- Nuimti peilių komplektą nuo veleno.
- Atvirkštine eiga sumontuoti naują peilių komplektą.

Patikrinimas ir tepalo pavaroje papildymas
Nuleidimo varžtas yra dešinėje pavaros korpuso pusėje. Prieš tepalo užpildymą, reikia išimti peilių komplektą nuo veleno, kad būtų geresnė prieigą į varžtą.
Iš pavaros reikia pašalinti visas šiukšles varžto srityje. Po pavarų dėžės išvalymo, reikia atsukti varžtą naudojant šešiabraunį raktą. Norint užpildyti tepalą, reikia pakreipti visą mašiną tokiu būdu, kad anga būtų viršuje. Įpilti tepalą, kol jis pasirodys prie angos briaunų. Po tepalo pripildymo, užsukti varžtą ir vėl montuoti peilių rinkinį.

Saugojimas ir transportavimas
Kai prietaisas nėra naudojamas, reikia jį laikyti vaikams neprieinamoje vietoje.
- Perkėlimą į kitą darbo vietą atveju, išjungti prietaisą ir atjungti nuo prailgintuvo, reikia pagriebti už transportavimo laikiklio.
- Transporto metu, apsaugokite prietaisą transportavimo diržais, o jeigu tai yra įmanoma transportuoti originaliame įpakavime.

11. Pakeičiamos dalys ir priedai

Kad pirkti atsargines dalis ir aksesuarus reikia susisiekti su Dedra Exim servisu. Kontaktiniai duomenys duomenys yra 1 instrukcijos puslapyje.
Atsarginių dalių užsakymo metu prašome pateikti serijos numerį, patalpintą vardinėje lentelėje, o taip pat dalies išmontavimo piešinio numerį.
Garantinio laikotarpio galiojimo metu taisymai yra atliekami pagal taisykles pateikiamas garantijos lape. Reklamuojamą produktą prašome pateikti taisymui pirkimo vietoje (pardavėjas įsipareigoja priimti reklamuojamą produktą), nusiųsti į servisą esantį arčiausią gyvenamosios vietos (servisų skaičius www.dedra.pl) arba siųsti į Dedra Exim centrinį servisą. Maloniai prašome pridėti garantinę kortelę. Pasibaigus garantijos laikotarpiui taisymus atlieka centrinis servisas. Pažeistą produktą reikia siųsti į servisą (siuntimo išlaidas padengia vartotojas).

12. Savarankiškas defektų pašalinimas

DEMESIO **Prieš pradedant savarankišką defektų pašalinimą, reikia išjungti prietaisą iš elektros maitinimo.**

Problema	Priežastis	Sprendimas
Prietaisas neveikia	Maitinimo laidas yra blogai prijungtas arba pažeistas.	Reikia įspausti giliau kištuką į lizdą, patikrinti maitinimo laidą.
	Lizde nėra įtampos.	Patikrinti įtampą lizde arba nesuveikė saugiklis
	Pažeistas jungiklis.	Pristatyti prietaisą į servisą

Perkaista variklis	Užkimštos ventiliacijos angos.	Išvalyti ventiliacijos angas.
Prietaisas sunkiai užsiveda	Sugedę variklio guoliai.	Atiduoti įrenginį į servisą.
Prietaisas neužsiveda	Suveikė šiluminė apsauga	1. Per didelis darbo gylis. 2. Užblokuoti dantys - atblokuoti. 3. Dirvožemis per kietas, reikia pasirinkti atitinkamą gylį ir pajudinti prietaisą kelis kartus į priekį ir atgal. Palaukti pakol variklis atves

13. Prietaiso elementai

1.Rotovatorius, 2.Raktų komplektas, 3.Drugeliniai varžtai ir veržlės (4 kompl.), 4.Spaustukai apsaugantys laidą (2 vnt.) 5. Transportavimo rateliai (2 vnt.)

14. Informacija naudotojams apie sunaudotos įrangos utilizavimą

(taikoma namų ūkiams)

Ant gaminių arba pridedamuose dokumentuose nurodytas simbolis rodo, kad sugedusios elektros ar elektroninės įrangos negalima išmesti kartu su buitinėmis atliekomis. Jei norite atsikratyti, pakartotinai panaudoti ar utilizuoti komponentus, teisinga juos nuvežti į specializuotą surinkimo punktą, kur jie bus priimti nemokamai. Informaciją apie naudotos įrangos surinkimo vietas teikia vietos valdžios institucijos, pvz., savo interneto svetainėse.

Teisingas produkto utilizavimas padeda išsaugoti gamtos išteklius ir išvengti neigiamų padarinių žmonių sveikatai ir aplinkai, galinčių atsirasti dėl produkte esančių potencialiai pavojingų medžiagų, mišinių ir sudedamųjų dalių.

Už netinkamą atliekų šalinimą gresia baudos pagal atitinkamus vietos teisės aktus.

ES šalių naudotojai: Jei norite išmesti elektros ar elektroninę įrangą, kreipkitės į artimiausią prekybos vietą arba tiekėją, kuris jums suteiks daugiau informacijos. šalinimas ne Europos Sąjungos šalyse: Šis simbolis taikomas tik Europos Sąjungos šalims. Jei norite išmesti šį gaminį, kreipkitės į vietos valdžios institucijas arba pardavėją dėl tinkamo šalinimo būdo.

Garantinis lapas

na

Elektrinis rotovatorius

Katalogo Nr: DED8710 Partijos numeris: .....

(toliau – Produktas)

Produkto pirkimo data: .....

Pardavėjo antspaudas

Pardavėjo parašas ir data: .....

Vartotojo pareiškimas:

Patvirtinu, kad buvau informuotas apie garantijos sąlygas ir taisyklių, išvardytų Naudojimo instrukcijoje ir Garantiniame lape, nepaisymo pasekmes. Šios garantijos sąlygos yra man žinomos, ką patvirtinu savo parašu:

....

data ir vieta vartotojo parašas

I. Atsakomybė už Produktą:

1. Garantijos suteikėjas – „DEDRA EXIM“ Sp. z o.o. su būstine adresu: ul. 3 Maja 8, 05-800 Pruškuvas, KRS 0000062517, Varšuvos apylinkės teismas, Valstybinio teismo registro XIV ūkinis skyrius, Mokesčių mokėtojo kodas 527-020-49-33, Įstatinis kapitalas: 100 980,00 PLN.
2. Šiame garantiniame lape nurodytomis sąlygomis Garantijos suteikėjas suteikia garantiją Produktui iš Garantijos suteikėjo asortimento.
3. Garantijos pagrindu atsakomybė yra priimama tik už defektus, esančius Produkte jo išdavimo Vartotojui metu.
4. Garantijos pagrindu Vartotojas gauna teisę nemokamai suremontuoti Produktą, jei defektas buvo aptiktas garantijos galiojimo metu. Apie Produkto remonto būdą (remonto atlikimo metodą) sprendžia Garantijos suteikėjas. Jei Garantijos suteikėjas nuspręstų, kad remontas yra neįmanomas, Garantijos suteikėjas pasilieka sau teisę pakeisti elementą su defektu arba visą Produktą kitu, veikiančiu teisingai, sumažinti Produkto kainą arba anuliuotu sutartį.
5. Vartotojo, kuris pagal 1964 m. balandžio 23 d. Civilinį kodeksą nėra laikomas vartotoju, atveju Garantijos suteikėjo atsakomybė dėl kompensacijos, susijusi su šia garantija ir (arba) jos sudarymu ir vykdymu, nepriklausomai nuo formos, yra apribota iki maksimaliai Produkto su defektu vertės.

II. Garantijos laikotarpis

Produkto elementai, kuriems veikia garantija	Garantinės apsaugos trukmė
Elektrinis rotovatorius	24 mėnesiai, skaičiuojant nuo Produkto pirkimo datos, nurodytos šiame Garantiniame lape

III. Naudojimosi garantija sąlygos

1. Vartotojas privalo patiekti užpildytą Produkto Garantinį lapą ir Produkto pirkimą patvirtinantį dokumentą (pvz. kasos čekis, sąskaita-faktūra ir pan.). Tam, kad pretenzijos nagrinėjimo procesas vyktų sklandžiai, rekomenduojama, kad Vartotojas kartu su Produktu perduotų visus elementus, nurodytus „Komplektacijos sąraše“, esančiame Naudojimo instrukcijoje.
2. Vartotojas privalo laikytis Naudojimo instrukcijoje ir Garantiniame lape nurodytų rekomendacijų..
3. Garantija galioja tik Lenkijos Respublikos ir ES teritorijoje.
4. Garantija neapima Produkto defektų, atsiradusių dėl to, kad:

a. Vartotojas nesilaikė sąlygų, nurodytų Naudojimo instrukcijoje, ypač susijusių su teisingu naudojimu, priežiūra ir valymu;
b. Vartotojas naudojo priežiūros ar valymo priemones, neatitinkančias sąlygas nurodytas Naudojimo instrukcijoje;
c. Vartotojas netinkamai sandėliavo ir transportavo Produktą;
d. Vartotojas savarankiškai keitė ir (arba) modifikavo Produktą, negavęs Garantijos suteikėjo sutikimo;
e. Vartotojas naudojo Produkte eksploatacines medžiagas, neatitinkančias Naudojimo instrukcijos sąlygų

5. Vartotojas, kuris pagal 1964 m. balandžio 23 d. Civilinį kodeksą nėra laikomas vartotoju, praranda garantiją Produktui, jei:

- Vartotojas pašalino, pakeitė arba sugadino serijos numerius, datas ir informacines lenteles;
- Vartotojas pažeidė plombas arba ant jų matosi Vartotojo veiksmų pėdsakai.

6. Dėmesio! Veiksmus, susijusius su kasdieniu Produkto aptarnavimu, nurodytu pvz. Naudojimo instrukcijoje, Vartotojas atlieka pats ir savo sąskaita.

IV. Pretenzijos pateikimo procedūra:

1.Pastebėjus, kad Produktas veikia neteisingai, prieš pateikiant pretenziją, reikia įsitikinti, kad visi veiksmai, aprašyti Naudojimo instrukcijoje, buvo atlikti teisingai.
2. Pretenziją rekomenduojama pateikti nedelsiant, geriausiai per 7 dienas nuo Produkto defekto aptikimo. Vartotojas, kuris pagal 1964 m. balandžio 23 d. Civilinį kodeksą nėra laikomas vartotoju, praranda garantiją Produktui, jei nepateikia pretenzijos per 7 dienas.
3. Pretenziją galima pateikti pvz. Produkto pirkimo punkte, garantiniame servise arba raštu adresu: „DEDRA EXIM“ Sp. z o. o., ul. 3 Maja 8, 05-800 Pruškuvas.
4. Vartotojas gali pateikti pretenziją, pasinaudodamas blanku, kuris yra internetinėje svetainėje: www.dedra.pl (Pretenzijos garantiniame laikotarpyje pateikimo forma).
5. Garantinių servisų atskirose šalyse adresai yra nurodyti svetainėje: www.dedra.pl. Jei konkrečioje šalyje nebūtų garantinio serviso, pretenzijas dėl garantijos rekomenduojama siųsti adresu: „DEDRA EXIM“ Sp. z o. o., ul. 3 Maja 8, 05-800 Pruškuvas, Lenkija.
6. Mając Dėl Vartotojo saugumo draudžiama naudoti Produktą su defektais.
7. Dėmesio!!! Produkto su defektais naudojimas kelia pavojų Vartotojo sveikatai ir gyvybei.
8. Veiksmai, susiję su garantija, bus atlikti per 14 darbo dienų skaičiuojant nuo Produkto, dėl kurio yra pateikiama pretenzija, pristatymo dienos.
9. Prieš pristatant Produktą, dėl kurio yra pateikiama pretenzija, rekomenduojama jį nuvalyti. Produktą, dėl kurio yra pateikiama pretenzija, reikia kruopščiai supakuoti, kad jis būtų apsaugotas nuo pažeidimų transporto metu – rekomenduojama pristatyti produktą originalioje pakuotėje.
10. Garantijos laikotarpis yra pratęsiamas tiek, kiek Vartotojas negalėjo juo naudotis dėl garantijos apimto defekto.

Gwarancja Ši garantija neriboja, neišskiria bei nesustabdo Vartotojo teisių dėl parduotos prekės neatitikimo arba prekės defekto.

Vadovaudamiesi 2016 m. balandžio 27 d. Europos Parlamento ir Tarybos reglamento (ES) 2016/679 dėl fizinių asmenų apsaugos tvarkant asmens duomenis ir dėl laisvo tokių duomenų judėjimo ir kuriuo panaikinama Direktyva 95/46/EB 13 straipsnio 1 ir 2 dalimis, informuojame, kad

1. Formoje pateiktų jūsų asmens duomenų valdytojas yra DEDRA-EXIM sp. z o.o., kurios registruota buveinė yra Pruszkowe, 3 Maja g. 8, 05-800 Pruszkow (toliau: "Administratorius").
2. Jūsų duomenys bus tvarkomi tik siekiant atlikti prietaiso garantijos procedūrą pagal Bendrojo duomenų apsaugos reglamento 6 straipsnio 1 dalies b punktą (toliau: „BDAR“) Duomenys teikiami savanoriškai, tačiau jie būtini garantijos procedūrai
3. Jūsų duomenys bus tvarkomi garantijos procedūros vykdymo nagrinėjimo laikotarpiu ir archyvavimo tikslais, jei prireiktų apsiginti nuo galimų pretenzijų Administratoriui, bet ne ilgiau nei iki tol, kol joms įvyks senaties terminas.
4. Jūsų duomenys gali būti atskleisti tik tiems subjektams, kurie tvarko duomenis duomenų administratoriaus vardu pagal rašytinę asmens duomenų tvarkymo pavedimo sutartį, teikiančią: technines paslaugas, hosting‘o ar interneto svetainės priežiūros paslaugas, IT paslaugas, kurjerių paslaugas. Administratoriaus tiekėjai privalo užtikrinti duomenų saugumą ir laikytis galiojančių teisės aktų reikalavimų, susijusių su asmens duomenų apsauga, ir negali naudoti patikėtų asmens duomenų kitais nei sutartyje su Administratoriumi nurodytais tikslais.
5. Jūsų duomenys nebus tvarkomi automatizuotomis priemonėmis, įskaitant profiliavimą, ir nebus perduodami trečiajai šaliai / tarptautinei organizacijai.
6. Bet kuriuo metu turite teisę susipažinti su savo duomenų turiniu ir teisę ištaisyti, ištrinti, apriboti duomenų tvarkymą, teisę į duomenų perkeliamumą, teisę prieštarauti bet kuriuo metu.
7. Visais klausimais, susijusiais su administratoriaus atliekamu jūsų asmens duomenų tvarkymu, galite kreiptis šiuo el. pašto adresu: daneosobowe@dedra.pl.;
8. Turite teisę pateikti skundą tinkamai duomenų apsaugos institucijai;

LV Satura rādītājs

1. Attēli un zīmējumi
2. Ierīces apraksts
3. Ierīces pielietojums
4. Lietošanas ierobežojumi
5. Tehniskie dati
6. Sagatavošana darbībai
7. Pieslēgšana tīklam
8. Ierīces ieslēgšana
9. Ierīces lietošana
10. Tekošas tehniskas apkopes darbības
11. Rezerves daļas un piederumi
12. Patstāvīga avāriju novēršana
13. Ierīces komplektācija
14. Informācija lietotājiem par elektrisku un elektronisku iekārtu likvidēšanu
15. Garantijas karte

Oriģinālās instrukcijas tulkojum

Atbilstības deklarācija ir pievienota instrukcijai kā atsevišķs dokuments. Atbilstības deklarācijas neesamības gadījumā sazinieties ar uzņēmumu Dedra Exim Sp. z o.o.
Vispārīgie drošības noteikumi ir pievienoti instrukcijai kā atsevišķa brošūra.

BRĪDINĀJUMS. Izlasiet visus brīdinājumus, kas apzīmēti ar simbolu, un visas instrukcijas. Zemāk norādīto brīdinājumu un drošības norādījumu neievērošana var kļūt par elektrošoka, ugunsgrēka vai smagu traumu iemeslu.
Saglabājiet visus brīdinājumus un instrukcijas turpmākajai lietošanai.

2. Ierīces apraksts

Zīm. A: 1. Rokturis 2. Slēdža blokāde 3. Slēdža rokturis 4. Kabelis ar kontaktdakšu 5. Skrūves spailes 6. Turētāja caurule 7. Transportēšanas rokturis 8. Dzinēja korpuss 9. Irdināšanas nažu vāks 10. Irdināšanas naži 11. Transporta rati.

3. Ierīces pielietojums

Ierīce ir paredzēta piemājas dārzu, dēstu dobju un puķu dobju augsnes irdināšanai, izlīdzināšanai un atjaunošanai. Pateicoties elektromotora izmantošanai, ierīce ir viegla un funkcionāla. Kompaktā konstrukcija ļauj ērti manevrēt ierīci un neprasa, lai lietotājs izmantotu lielu spēku.

4. Lietošanas ierobežojumi

Ierīci var lietot tikai atbilstoši tālāk sniegtajiem „Pieļaujamajiem darba apstākļiem".
Ierīce nav paredzēta lietošanai sabiedriskās vietās, piemēram, parkos, sporta laukumos, mežsaimniecībā. Ražotājs nav atbildīgs par bojājumiem, kas radušies nepareizas lietošanas dēļ. Tikai lietotājs ir atbildīgs par šādiem bojājumiem.
Patvaļīgas izmaiņas mehāniskajā un elektriskajā uzbūvē, visādas modifikācijas, apkalpošanas darbības, kas nav aprakstītas instrukcijā, tiek uzskatītas par nelikumīgām un noved pie tūlītējās garantijas tiesību zaudēšanas un atbilstības deklarācijas spēka zaudēšanas.
Ierīces lietošana, kas neatbilst pielietojumam vai lietošanas instrukcijai, noved pie tūlītējās garantijas tiesību zaudēšanas.

Pieļaujamie darba apstākļi
S1 – pastāvīgs darbs.
Nestrādāt ar ierīci zem atmosfēriskiem nokrišņiem.

5. Tehniskie dati

Modelis	**DED8710**
Elektrisks dzinējs	vienfāzes
Tīkla spriegums [V]	230 ~
Tīkla frekvence [Hz]	50
Dzinēja nominālā jauda [W]	1500
Maksimāls rotācijas ātrums [min-1]	400
Darba platums [mm]	450
Nažu diametrs [mm]	205
Darba dziļums [mm]	220
Drošības līmenis	IPX4
Drošības klase	II
Svars [kg]	13
Trokšņa līmenis	
Skaņas spiediena līmenis LpA [dB(A)]	80,4
Mērījuma nedrošums KpA [dB(A)]	3
Skaņas jaudas līmenis LWA [dB(A)]	91,57
Mērījuma nedrošums KWA [dB(A)]	1,28
Akustiskās jaudas garantēts līmenis LWA [dB(A)]	93
Vibrācijas līmenis uz roktura:	
Galvenais rokturis ahW [m/s2]	0,968
Mērījuma nedrošums K [m/s2]	1,5

Informācijas par vibrācijām un trokšņa līmenim

Vibrāciju apkopota vērtība a_{hw} un mērījuma nedrošums noteikti saskaņā ar standartu EN 709:1997 un uzrādīti tabulā.

Trokšņa emisija noteikta saskaņā ar standartu EN 1553:1996, vērtības ir uzrādītas tabulā.

UZMANĪBU Troksnis bar novest pie dzirdes bojāšanas. Darba laikā vienmēr lietojiet dzirdes aizsardzības līdzekļus!

Deklarētā kopējā vibrāciju emisijas vērtība ir izmērīta, izmantojot standarta testa metodi, un var tikt izmantota, lai salīdzinātu vienu ierīci ar otru. Norādītais vibrāciju līmenis var tikt izmantots arī pakļautības vibrāciju iedarbībai iepriekšējai novērtēšanai. Vibrāciju līmenis faktiskās ierīces lietošanas laikā var atšķirties no deklarētajām vērtībām atkarībā no darba instrumentu izmantošanas veida, jo īpaši no apstrādājama priekšmeta veida un nepieciešamības noteikt līdzekļus, kuru mērķis ir nodrošināt lietotāja aizsardzību. Lai precīzi novērtētu iedarbību faktiskajos lietošanas apstākļos, ir jāņem vērā visas darbības cikla daļas, kas aptver arī periodus, kad ierīce ir izslēgta vai ir ieslēgta, bet netiek izmantota darbam.

6. Sagatavošana darbībai

UZMANĪBU Veicot visas darbības, kontaktdakšai ir jābūt atslēgtai no kontaktligzdas.

Pirms darba uzsākšanas pārbaudiet ierīces stāvokli, vai nav mehānisku bojājumu (bojāts korpuss, strāvas vads, irdināšanas naži), kas var pasliktināt saķeri vai darba kvalitāti. Ja tiek pamanīts bojāts elements, nomainiet to ar jaunu vai nogādājiet tuvākajā servisa centrā. Piesārņojumu konstatēšanas gadījumā noņemiet tos ar saspiestu gaisu vai tīru, sausu lupatiņu.

Roktura montāža (Zīm. B)

Ievietojiet roktura rāmjus ierīces korpusa atverēs un pievelciet ar skrūvēm. Pievienojiet transportēšanas rokturi roktura rāmjiem, ielieciet skrūves un pievelciet tos ar spārnu uzgriežņiem. Novietojiet rokturus uz augšējā segmenta un pievelciet ar spārnu uzgriežņiem.

Riteņu uzstādīšana.

Uzstādiet komplektā iekļautos riteņus uz ierīces ass,
- Demontējiet riteņu pārsegus,
- Uzlieciet riteni uz ass, uzstādiet paplāksni, nofiksējiet ar tapu,
- Uzstādiet riteņa vāku.

7. Pieslēgšana tīklam

Pirms ierīces pieslēgšanas elektrības avotam pārliecinieties, ka barošanas spriegums atbilst nominālajai vērtībai, kas norādīta datu plāksnītē.
Barošanas sistēmai ir jābūt izpildītai atbilstoši pamatprasībām attiecībā uz elektriskajām sistēmām un jāatbilst lietošanas drošības prasībām. Barošanas kabeļa minimālā šķērsgriezuma un nominālās drošinātāja vērtības parametri atkarībā no ierīces jaudas ir norādīti tālāk sniegtajā tabulā:

Ierīces jauda [W]	Vada minimālais šķērsgriezums [mm2]	C tipa drošinātāja minimālā vērtība [A]
700÷1400	1	10
1400÷2300	1,5	16

Sistēma ir jāizpilda elektriķim ar atbilstošu kvalifikāciju. Izmantojot pagarinātājus pievērsiet uzmanību tam, lai dzīslas šķērsgriezums nebūtu mazāks par tabulā norādīto. Novietojiet elektrisko kabeli tā, lai darbības laikā tas nebūtu pakļauts pārgriešanas riskam. Neizmantojiet bojātus pagarinātājus.
Periodiski pārbaudiet barošanas kabeļa tehnisko stāvokli. Nevelciet aiz barošanas kabeļa.

8. Ierīces ieslēgšana

UZMANĪBU Pirms ierīces iedarbināšanas ir obligāti jāveic darbības, kas aprakstītas nodaļā "Sagatavošana darbībai".

Lai palaistu ierīci:
- pievienojiet kontaktdakšu ar kontaktligzdu pie pagarinātāja,
- nospiediet un turiet slēdža bloķēšanas pogu (Zīm. C1)
- pavelciet rokturi (Zīm. C2) pret rokturi - motors sāks darboties.

Lai izslēgtu ierīci
Atlaidiet slēdža rokturi, motors apstāsies.

UZMANĪBU Izmantojiet tikai dārza pagarinātājus, kas ir piemēroti lietošanai ārpus telpām.

UZMANĪBU Naži pēc mašīnas izslēgšanas joprojām var griezties.

9. Ierīces lietošana

UZMANĪBU Ir aizliegts strādāt zem lietus nokrišņiem un lielā mitrumā.

Pirms darba uzsākšanas paceliet riteņu asi. Pavelciet rokturi ar gredzenu (Zīm. E1), pārvietojiet asi maksimālajā stāvoklī. (Zīm. E, punkts B) Atlaidiet gredzenu, rokturis nofiksējas maksimālajā pozīcijā.
Pirms ierīces iedarbināšanas stingri turiet rokturi - naži iedarbināšanas laikā pavilks ierīci uz priekšu. Pēc iedarbināšanas velciet ierīci atpakaļ, lai naži varētu rakties dziļāk augsnē. Lietotājam ieteicams ļaut nažiem brīvi pavilkt ierīci uz priekšu un pēc tam stingri pavilkt pret sevi. Vislielākā efektivitāte tiek panākta, atlaižot ierīci uz priekšu un pēc tam pavelkot to pret sevi.

UZMANĪBU Nekad nepārbrauciet ar ierīci pāri pagarinātājam. Pārliecinieties, vai kabelis atrodas drošā attālumā no ierīces.

UZMANĪBU Vienmēr stāviet pa diagonāli pret nogāzi stingrā, stabilā stāvoklī. Nestrādājiet stāvās nogāzēs.

10. Tekošas tehniskas apkopes darbības

UZMANĪBU Veicot visas apkalpošanas darbības, kontaktdakšai ir jābūt atslēgtai no kontaktligzdas

Pirms darba uzsākšanas
- Pārbaudiet, vai ierīces darba elementi nav nolietoti vai bojāti.
- Pārbaudiet slēdža un kontaktligzdas stāvokli.

● Pārbaudiet, vai elektrības vada pagarinātāja izolācija nav bojāta.

Pēc darba beigšanas

Lietojiet suku putekļu un zāles atlikumu notīrīšanai no ierīces.

Notīriet nažus no saknēm un zāles atliekām, kas ir sapinušās un aptītas ap veltni. Lai vieglāk noņemtu zāli, kas aptīta ap veltni, atskrūvējiet vienu nažu komplektu un izvelciet to no veltņa.

Nažu komplekta maiņa:

•Atskrūvējiet ar atslēgu veltņa bloķējošo skrūvi.

•Noņemiet nažu komplektu no veltņa.

•Uzstādiet jaunu nažu komplektu apgrieztā secībā

Smērvielas stāvokļa pārbaude un papildināšana pārnesumā

Izliešanas skrūve atrodas pārnesuma korpusa labajā pusē. Pirms smērvielu uzpildīšanas noņemiet nažu komplektu no veltņa, lai labāk piekļūtu skrūvei. No pārnesuma noņemiet visus gružus skrūves zonā. Pēc pārnesuma tīrīšanas atskrūvējiet skrūvi, izmantojot sešstūra atslēgu. Lai uzpildītu smērvielu, nolieciet visu mašīnu tā, lai caurums būtu augšpusē. Papildiniet smērvielu, līdz tā parādās ap atveres malu. Pēc smērvielu uzpildīšanas pievelciet skrūvi un atkal ielieciet nažu komplektu.

Glabāšana un transports

Kad ierīci nelietojiet, uzglabājiet to bērniem nepieejamā vietā.

● Pārvietojot ierīci uz citu darba vietu, izslēdziet ierīci un atvienojiet to no pagarinātāja, satveriet transportēšanas rokturi.

● Pārvadāšanas laikā nostipriniet ierīci ar transporta jostām un, ja iespējams, transportējiet to oriģinālajā iepakojumā.

11. Rezerves daļas un piederumi

Lai iegādātos rezerves daļas un piederumus, sazinieties ar uzņēmuma Dedra Exim servisa centru. Kontaktinformācija ir atrodama instrukcijas 1. lapā. Pasūtot rezerves daļas, norādiet datu plāksnītē norādīto partijas numuru un daļas numuru no kopsalikuma rasējuma.

Garantijas periodā remonti tiek veikti saskaņā ar noteikumiem, kas norādīti garantijas kartē. Ierīce, uz kuru attiecas reklamācija, ir jānodod remontam iegādes vietā (pārdevējam tā ir jāpieņem), jānodod servisa centrā, kas atrodas vistuvāk dzīvesvietai (servisa centru saraksts ir pieejams tīmekļa vietnē www.dedra.pl), vai jānosūta uzņēmuma *Dedra Exim* galvenajā servisa centrā. Pievienojiet ierīcei aizpildīto garantijas karti. Pēc garantijas perioda remontus veic galvenais servisa centrs. Nosūtiet ierīci servisa centrā (sūtījuma izmaksas sedz lietotājs).

12. Patstāvīga avāriju novēršana

⚠ UZMANĪBU Pirms patstāvīgas avāriju novēršanas sākšanas, atslēdziet ierīci no barošanas avota.

Problēma	Iemesls	Risinājums
Ierīce nefunkcionē	Barošanas vads nav pareizi pieslēgts vai ir bojāts.	Piespiediet kontaktdakšu dziļāk elektrības ligzdā, pārbaudiet barošanas vadu
	Elektrības ligzdā nav sprieguma.	Pārbaudiet spriegumu ligzdā, pārbaudiet, vai drošinātājs nav bojāts.
	Bojāts ieslēdzējs.	Nododiet ierīci servisam
Dzinējs pārkarsēs	Noslēgti ventilācijas caurumi.	Attīriet ventilācijas caurumus.
Ierīce sāk darboties ar grūtību	Noberzti dzinēja gultni.	Nododiet ierīci servisam.
Ierīce nedarbojas	Iedarbināja termiskā aizsargāšana	1. Darba dziļums ir pārāk liels. 2. Bloķēti zobi - atbloķējiet. 3. Augsne pārāk cieta, izvēlieties pareizo dziļumu un vairākas reizes pārvietojiet ierīci uz priekšu un atpakaļ.Pagaidiet līdz dzinējs atdzišanai

13. Ierīces komplektācija

1. Irdinātāj-kultivators 2. Atslēgu komplekts, 3. Skrūves un spārnu uzgriežņi (4 komplekti), 4. Kabeļu nostiprināšanas skavas (2 gab.) 5. Transporta rati (2 gab.)

14. Informācija lietotājiem par nolietotas elektroierīces utilizāciju

(attiecas uz mājsaimniecībām)

Simbols, kas redzams uz izstrādājumiem vai pievienotajā dokumentācijā, norāda, ka bojātas elektriskās vai elektroniskās iekārtas nedrīkst izmest kopā ar sadzīves atkritumiem. Ja vēlaties atbrīvoties no sastāvdaļām, atkārtoti izmantot vai reģenerēt, pareizi ir nogādāt tās specializētā savākšanas punktā, kur tās tiks pieņemtas bez maksas. Informāciju par lietotu iekārtu savākšanas punktu atrašanās vietu sniedz vietējās iestādes, piemēram, savās tīmekļa vietnēs.

Pareiza produkta utilizācija palīdz saglabāt dabas resursus un izvairīties no negatīvas ietekmes uz cilvēku veselību un vidi, kas var rasties produkta sastāvā esošo potenciāli bīstamo vielu, maisījumu un sastāvdaļu dēļ.

Par nepareizu atkritumu apglabāšanu draud sodi saskaņā ar attiecīgajiem vietējiem noteikumiem.

Lietotāji ES valstīs: Ja nepieciešams atbrīvoties no elektriskām vai elektroniskām iekārtām, sazinieties ar tuvāko tirdzniecības vietu vai savu piegādātāju, kas jums sniegs papildu informāciju.

apglabāšana valstīs ārpus Eiropas Savienības: Šis simbols attiecas tikai uz Eiropas Savienības valstīm. Ja vēlaties šo izstrādājumu izmest, sazinieties ar vietējām iestādēm vai izplatītāju, lai noskaidrotu pareizo utilizācijas metodi.

Garantijas talons
uz

Elektrisks irdinātāj-kultivators

Kataloga Nr: DED8710 Partijas numurs:.....

(turpmāk saukts **Produkts**)

Produkta iegādes datums: .....

Pārdevēja zīmogs

Datums un pārdevēja paraksts: .....

Lietotāja apliecinājums:

Ar šo apliecinu, ka saņēmu informāciju par garantijas nosacījumiem, kā arī par Lietošanas instrukcijas un Garantijas talona norādījumu neievērošanas sekām. Garantijas nosacījumi ir man zināmi, ko apliecinu ar savu rokraksta parakstu:

....

datums un vieta Lietotāja paraksts

I. Atbildība par Produktu

1. 3 Maja 8, 05-800 Pruszków, Polija, reģistrācijas numurs KRS 0000062517, Varšavas Rajona Tiesa Varšavā, Valsts tiesas reģistra XIV. Saimnieciskā nodaļa, NMR kods (NIP) 527-020-49-33, Pamatkapitāls: 100 980,00 PLN.
2. Saskaņā ar noteikumiem, minētiem šajā Garantijas talonā, Garants piešķir garantiju Produktam, kuru izplata Garants.
3. Garantijas atbildība apņem tikai defektus, izraisītu pēc iemesliem, esošiem Produkta Lietotājam nodošanas laikā.
4. Sakarā ar garantiju Lietotājam ir tiesības prasīt bezmaksas uzlabot Produktu, ja defekts tiks konstatēts garantijas laikā. Produkta uzlabošanas veids (remonta izdarīšanas metode) ir atkarīgs no Garanta uzskata. Gadījumā, kad Garants konstatēs, ka remonts nav iespējams, Garantam ir tiesības mainīt bojātu elementu vai visu Produktu uz brīvu no defektiem, samazināt Produkta cenu vai atteikties no līguma.
5. Attiecībā uz Lietotājam, kas nav patērētājs 1964. gada 23. aprīļa Likuma "Civillikums" izpratnē, Garanta kompensācijas atbildība par zaudējumiem, savienotiem ar garantiju un/vai sakarā ar noslēgšanu un izpildīšanu, neatkarīgi no tiesiskām attiecībām, ir ierobežota tikai līdz nekvalitatīva Produkta vērtībai.

II. Garantijas laiks

Produkta elementi, apņemti ar garantiju	Garantijas aizsardzības laiks
Elektrisks irdinātāj-kultivators	24 mēneši, skaitot no Produkta iegādes datuma norādīta Garantijas talonā

III. Garantijas lietošanas nosacījumi

1. Aizpildīts Lietotāja Produkta Garantijas talons ar Lietotāja dokumentu, apliecinošu Produkta iegādi, piem. kases kvīts, faktūrrēķins utt. Efektīvas reklamācijas realizācijai ieteicams, lai Lietotājs nodotu kopā ar reklamētu Produktu visus elementus, minētus Produkta "Komplektācija" Lietošanas instrukcijas daļā.
2. Lietošanas Instrukcijas un Garantijas talona norādījumu ievērošana.
3. Garantija ir derīga tikai Polijas Republikas un ES teritorijā.
4. Garantija neapņem Produkta defektus, ierosinātus, starp citiem, sekojošos gadījumos:

a. Lietotājs neievēro Lietošanas instrukcijas noteikumus, sevišķi pareizas ekspluatācijas, konservācijas un tīrīšanas jomā;

b. Lietotājs lieto tīrīšanas vai konservācijas līdzekļus, kas neatbilst Lietošanas Instrukcijas norādījumiem;

c. Lietotājs neattiecīgi glabā un transportē Produktu;

d. Lietotājs patstāvīgi izdara Produkta izmaiņas un/var pārveidojumus, bez saskaņošanas ar Garantu;

e. Lietotājs lieto Produktā ekspluatācijas materiālus, kas neatbilst Lietošanas Instrukcijas norādījumiem.

5. Lietotājs, kas nav patērētājs 1964. gada 23. aprīļa Likuma "Civillikums" izpratnē, zaudē garantijas tiesības attiecībā uz Produktam, kurā, Lietotāja darbības rezultātā:

- tika likvidēti, mainīti vai bojāti sērijas numuri, datu apzīmējumi vai nominālas tabuliņas;
- tika bojātas vai mainītas plombas.

6. Uzmanību! Darbību, savienotu ar Produkta ikdienas apkalpošanu, ja izriet no Lietošanas instrukcijas, Lietotājs veic patstāvīgi un pēc savām izmaksām.

IV. Reklamācijas procedūra

1. Produkta nepareizas darbības konstatēšanas gadījumā, pirms reklamācijas paziņošanas, Lietotājam ir pienākums pārbaudīt, vai visa darbība, tostarp aprakstīta Lietošanas instrukcija, tika pareizi veikta.
2. Reklamācijas paziņojumu ieteicams sniegt nekavējoties, vislabāk 7 dienu laikā no Produkta defekta konstatēšanas dienas. Lietotājs, kas nav patērētājs 1964. gada 23. aprīļa Likuma "Civillikums" izpratnē, zaudē garantijas tiesības attiecībā uz Produktam, ja nesniegs reklamācijas paziņojumu 7 dienu laikā.
3. Reklamācijas paziņojums var būt sniegts, starp citiem, Produkta iegādes vietā, garantijas servisā vai rakstiski uz adresi: DEDRA EXIM sp. z o.o., ul. 3 Maja 8, 05-800 Pruszków, Polija.

4. Lietotājs var arī sniegt reklamācijas paziņojumu, izmantojot formulāru, pieejamu mājaslapā www.dedra.pl. („Reklamācijas paziņošanas formulārs garantijas ietvaros”).
5. Servisu adreses atsevišķām valstīm atrodas mājaslapā www.dedra.pl. Gadījumā, kad attiecīgajā valstī nav garantijas servisa, reklamācijas paziņojumi jābūt sniegti uz adresi: DEDRA EXIM sp. z o.o., ul. 3 Maja 8, 05-800 Pruszków (Polija).
6. Ņemot vērā Lietotāja drošību, bojāta Produkta lietošana ir aizliegta.
7. Uzmanību!!! Bojāta Produkta lietošana ir bīstama Lietotāja veselībai un dzīvei.
8. Garantijas pienākums tiks izpildīts 14 darba dienu laikā, skaitot no dienas, kad Lietotājs piegādās bojātu Produktu
9. Pirms bojāta Produkta nodošanas reklamācijai ieteicam to notīrīt. Rekomendējam rūpīgi pasargāt reklamētu Produktu no bojājumiem transportēšanas laikā (ieteicama Produkta piegāde oriģinālā iepakojumā).
10. Garantijas laiks tiek pagarināts uz laiku, kurā, sakarā ar Produkta defektu,, apņemtu ar garantiju, Lietotājs nevarēja to lietot. Garantija neizslēdz, neierobežo un neaptur Lietotāja tiesību, kas izriet no atbildības par pārdota produkta neatbilstību likumam.

Saskaņā ar Eiropas Parlamenta un Padomes 2016. gada 27. aprīļa Regulas (ES) 2016/679 par fizisku personu aizsardzību attiecībā uz personas datu apstrādi un šādu datu brīvu apriti un ar ko atceļ Direktīvu 95/46/EK 13. panta 1. un 2. punktu, informējam jūs, ka.

1. Jūsu veidlapā norādītu personas datu pārzinis ir DEDRA-EXIM sp. z o.o., ar juridisko adresi Pruškovā, ul. 3 Maja 8, 05-800 Pruszków (tālāk: “Pārzinis”).
2. Jūsu dati tiks apstrādāti tikai, lai veiktu ierīces garantijas procedūru saskaņā ar Vispārīgo datu aizsardzības noteikumu (turpmāk tekstā: “VDAR”) 6. panta 1. daļas b. burtu. Datu sniegšana ir brīvprātīga, bet nepieciešama garantijas procedūras veikšanai.
3. Jūsu dati tiks apstrādāti garantijas procedūras izskatīšanas laikā un arhivēšanas nolūkos gadījumā, ja būs nepieciešams aizstāvēties pret jebkādām pretenzijām pret Pārzini, ne ilgāk kā līdz to termiņa beigām.
4. Jūsu datus drīkst izpaust tikai personām, kuras apstrādā datus pārzinim, pamatojoties uz rakstisku līgumu par personas datu apstrādes uzticēšanu, cita starpā subjektiem, kas nodrošina: tehniskā dienesta pakalpojumus, hostingu vai vietnes apkopi, IT pakalpojumus, kurjeru pakalpojumus. Pārziņa piegādātājiem ir pienākums nodrošināt datu drošību un ievērot piemērojamo likumu prasības, kas saistītas ar personas datu aizsardzību, un viņi nedrīkst izmantot uzticētos personas datus citiem mērķiem, nevis tiem, kas noteikti līgumā ar Pārzini.
5. Jūsu dati netiks apstrādāti automatizēti, tostarp profilēšanas veidā, un tie netiks pārsūtīti uz trešo valsti / starptautisku organizāciju.
6. Jums ir tiesības jebkurā laikā piekļūt saviem datiem un labot, dzēst, ierobežot apstrādi, tiesības pārsūtīt datus, tiesības iesniegt iebildumus, jebkurā brīdī.
7. Visos jautājumos, kas saistīti ar jūsu personas datu apstrādi, ko veic Pārzinis, varat sazināties ar šo e-pasta adresi: daneosobowe@dedra.pl.
8. Jums ir tiesības iesniegt sūdzību iestādei, kas ir atbildīga par personas datu aizsardzību.

HU Tartalomjegyzék

1. Képek és ábrák
2. A készülék leírása
3. A készülék rendeltetésszerű használata
4. A használat korlátozása
5. Műszaki adatok
6. Felkészülés a munkára
7. Csatlakozás a hálózathoz
8. A készülék bekapcsolása
9. A készülék használata
10. Folyamatos karbantartás
11. Alkatrészek és tartozékok
12. Önhibaelhárítás
13. A készülék kompletizálása
14. Információ a felhasználóknak az elektromos és elektronikus eszközök ártalmatlanításáról
15. Jótállási kártya

Az eredeti utasítás fordítása

A megfelelőségi nyilatkozatot külön dokumentumként csatolták az utasításhoz. A megfelelőségi nyilatkozat hiányában lépjen kapcsolatba a Dedra Exim Kft. Céggel.

Az általános biztonsági feltételeket külön útmutatásként csatolták az utasításokhoz. Az általános biztonsági feltételeket külön útmutatásként csatolták az utasításokhoz.

Szimbólummal jelölt összes FIGYELMEZTETÉST és az utasításokkal . Az alábbi figyelmeztetések és biztonsági utasítások be nem tartása áramütést, tüzet vagy súlyos sérülést okozhat. **Tartsa a figyelmeztetéseket és utasításokat jövői használatára.**

2. A készülék leírása

A Ábra : 1. Markolat 2. Kapcsolóretesz 3. Kapcsolókar 4.Kábel csatlakozóval 5. Csavaros bilincsek 6. Fogantyúcső 7. Szállítófogantyú, 8.Motorháza 9.A lazítókések burkolata 10. Lazítókések 11. Szállító kerekek.

3. A készülék rendeltetésszerű használata

A készüléket otthoni kertekben, virágágyásokban és virágágyásokban történő talajlazításra, kiegyenlítésre és talajjavításra tervezték. Az elektromos motor alkalmazásának köszönhetően a készülék könnyű és funkcionális. A kompakt kialakítás lehetővé teszi a készülék könnyű manőverezését, és nem igényel nagy erőkifejtést a felhasználótól.

4. A használat korlátozása

A készülék csak az alábbi „megengedett munkaviszonyoknak” megfelelően használható.
A készüléket nem nyilvános helyeken történő alkalmazásra szánták, például parkokban, sportpályákon, erdészetekben. A gyártó nem vállal felelősséget a nem rendeltetésszerű használatból eredő meghibásodásokért. Az ilyen meghibásodásokért kizárólag a felhasználó felel.
A mechanikai és elektromos szerkezetek jogosulatlan megváltoztatása, minden olyan módosítás, karbantartási tevékenység, amelyet a felhasználói kézikönyv nem írja le, jogellenesnek minősül, és a garanciajogokat azonnal érvénytelenítheti, a megfelelőségi nyilatkozat pedig válik érvénytelenné.
A helytelen, vagy az üzemeltetési utasításnak nem megfelelő használat okoz azonnali garancia elvesztését.

Megengedett munkaviszonyok
S1 – folyamatos üzem.
Ne dolgozzon csapadékos időben.

5. Műszaki adatok

Modell	**DED8710**
Elektromos motor	egyfázisú
Hálózati feszültség [V]	230 ~
Hálózati frekvencia [Hz]	50
Névleges motorteljesítmény [W]	1500
Maximális fordulatszáma [min -1]	400
Munkaszélesség [mm]	450
A kések átmérője [mm]	205
Munkamélység [mm]	220
Védettség	IPX4
Védelmi osztály	II
Tömeg [kg]	13
Zajkibocsátás	
Hangnyomás szint LpA [dB(A)]	80,4
Mérési bizonytalanság KpA [dB(A)]	3
Hangteljesítmény LWA [dB(A)]	91,57
Mérési bizonytalanság KWA [dB(A)]	1,28
Garantált hangteljesítményszint LwA [dB(A)]	93
A fogantyú vibrációs szintje:	
Főfogantyú ahW [m/s2]	0,968
Mérési bizonytalanság K [m/s2]	1,5

A vibrációra és a zajra vonatkozó információk

A vibráció együttes értéke a_{hw}, valamint a mérési bizonytalanság az EN 709:1997 norma szerint lett meghatározva és táblázatban van megadva.

A zajkibocsájtás az EN 1553:1996 szabvány szerint lett meghatározva, az értékek a fenti táblázatban lettek megadva.

FIGYELEM A zaj károsíthatja a hallást, munka közben mindig használjon hallásvédőt!

A bejelentett teljes rezgés értéket egy szabványos vizsgálati módszerrel mérik, és egy eszköz egy másik eszközzel összehasonlítására használható. A rezgés is használható a rezgés expozíció előzetes értékelésére.
A rezgés szintje a készülék tényleges használata során eltérhet a bejelentett értékektől, attól függően, hogy milyen módon használják a munkaeszközöket, különösen a munkadarab típusáról és a kezelő védelme érdekében szükséges intézkedések meghatározásáról. Ahhoz, hogy az expozíciót a valós használati körülmények között pontosan meg lehessen becsülni, figyelembe kell venni a működési ciklus minden részét, ideértve azokat az időszakokat is, amikor a készülék ki van kapcsolva, vagy be van kapcsolva, de pont nem használják a munkához.

6. Felkészülés a munkára

FIGYELEM Minden műveletet csak akkor végezze el, ha a dugó ki van húzva a konnektorból.

A munka megkezdése előtt ellenőrizze a készülék állapotát, hogy nincs-e rajta mechanikai sérülés (sérült ház, tápkábel, lazítókések),amelyek befolyásolhatják a megmarkolás romlását vagy az elvégzett munka minőségét. Ha sérült elemet észlelése esetén, cserélje ki azt egy újra, vagy vigye el a legközelebbi szervizközpontba. Szennyeződés észlelése esetén távolítsa el azt sűrített levegővel vagy tiszta száraz ruhával.

A markolat összeszerelése (B Ábra)

A markolat kereteit helyezze a készülék házának nyílásaiba, és húzza meg a csavarokkal. A szállítófogantyút csatlakoztassa a markolat keretekhez, helyezze be a csavarokat és húzza meg azokat a szárnyas anyákkal. A fogantyúmarkolatokat helyezze a felső szegmensre és húzza meg azokat a szárnyas anyákkal.

A kerekek felszerelése.

A készlethez mellékelt kerekeket csatlakoztassa a készülék tengelyéhez,
-Szerelje le a kerekek burkolatait,
- Helyezze a kereket a tengelyre, tegyen fel egy alátétet, rögzítse csapszeggel,
-Tegye fel a burkolatot a kerékre.

7. Csatlakozás a hálózathoz

Mielőtt csatlakoztatná a készüléket egy áramforráshoz, győződjön meg arról, hogy a tápfeszültség megegyezik az adattáblán feltüntetett értékkel.
Az áramellátó berendezés az elektromos berendezésekre vonatkozó alapvető követelményeknek megfelelően kell hogy legyen végezve, és meg kell felelnie

a használatbiztonság követelményeinek. A tápkábel minimális keresztmetszetének paraméterei és a biztosíték névleges értéke az eszköz teljesítményétől függően az alábbi táblázatban található:

A berendezés teljesítménye [W]	Minimális vezeték-átmérő méret [mm2]	Minimális C típusú biztosíték [A]
700÷1400	1	10

A telepítést szakképzett villanyszerelőnek kell elvégeznie. Hosszabbító kábelek használata esetén győződjön meg arról, hogy a vezeték keresztmetszete nem kisebb, mint a szükséges (lásd a táblázatot). Helyezze el az elektromos kábelt úgy, hogy az ne érje a vágás munka során. Ne használjon sérült hosszabbító kábeleket. Rendszeresen ellenőrizze a tápkábel műszaki állapotát. Ne húzza ki a tápkábelt..

8. A készülék bekapcsolása

FIGYELEM A készülék üzembe helyezése előtt feltétlenül a "Felkészülés a munkára" fejezetben leírt műveleteket végezze el.

A készülék elindításához:
-csatlakottassa a csatlakozót a hosszabbító aljzatához,
-nyomja meg a kapcsoló reteszének gombját és tartsa nyomva (C1 ábra)
-húzza meg a kapcsolókart (C2 ábra) a markolat irányába - a motor elindul.
A készülék kikapcsolásához:
Engedje el a kapcsolókart, a motor megáll.

FIGYELEM Kizárólag kültéri használatra alkalmas kerti hosszabbítókat használjon.

FIGYELEM A kések a gép kikapcsolása után is foroghatnak.

9. A készülék használata

FIGYELEM Tilos a munkavégzés esőben és magas páratartalom mellett

A munka megkezdése előtt emelje fel a kerekek tengelyét. Húzza kerékfogantyúnál (E1 ábra), helyezze a tengelyt a maximális helyzetbe. (E ábra, B pont) Engedje el a kereket, a fogantyú a maximális helyzetben rögzül.
A készülék elindítása előtt tartsa erősen a markolatot - a kések az indítás során előre húzzák a készüléket. Az indítás után húzza hátrafelé a készüléket, hogy a kések jobban belemélyedhessenek a talajba. Javasoljuk, hogy a felhasználó engedje meg, hogy a kések szabadon húzzák a készüléket előre, majd húzzák maguk felé határozottan. A legnagyobb hatékonyságot a kapálógép előre engedésével, majd visszafelé húzásával lehet elérni.

FIGYELEM Soha ne irányítsa a kapálógépet a hosszabbító vezeték fölé. Győződjön meg róla, hogy a kábel biztonságos távolságban van-e a készüléktől.

FIGYELEM A lejtőkön mindig határozottan, stabilan átlósan álljon. Ne dolgozzon meredek lejtőkön.

10. Folyamatos karbantartás

FIGYELEM Minden műveletet csak akkor végezze el, ha a dugó ki van húzva a konnektorból.

A munka megkezdése előtt
- Ellenőrizze, hogy a készülék működési elemei nem kopottak-e vagy nem sérültek-e meg.
- Ellenőrizze a kapcsoló és a konnektor állapotát.
- Ellenőrizze a tápkábel állapotát a szigetelés sérülései tekintetében.

A munka befejezése után
Tisztítsa meg a készüléket kefével a portól és a fűmaradványoktól.
Tisztítsa meg a késeket a gyökerektől és a fűhulladékoktól, amelyek összekuszálódtak és a tengely köré tekeredtek. A tengely köré tekeredett fű könnyebb eltávolításához csavarja le az egyik késegységet, és húzza le a tengelyről.

A kések teljes cseréje:
- Kulccsal csavarja ki a tengely rögzítőcsavarját.
- Vegye le a késeket a tengelyről.
- Helyezzen fel az új késkészletet fordított sorrendben

A hajtómű kenőanyagszintjének ellenőrzése és feltöltése
A leeresztő csavar a hajtómű jobb oldalán található. A kenőanyag újratöltése előtt távolítsa el a késeket a tengelyről, hogy jobban hozzáférjen a csavarhoz. Távolítson el minden szennyeződést a hajtóműről a csavar környezetében. A hajtómű megtisztítása után imbuszkulccsal távolítsa el a csavart. A kenőanyag újratöltéséhez döntse meg az egész gépet úgy, hogy a furat felül legyen. Addig adagolja a kenőanyagot, amíg az meg nem jelenik a nyílás széle körül. A kenőanyag kiegészítése után, csavarja vissza a csavart és szerelje fel a késeket.

Tárolás és szállítás
Ha a készülék nincs használatban, akkor tárolja, gyermekek elől elzárt helyen.
- A készülék másik munkahelyre áttelepítésekor, kapcsolja azt ki és csatlakoztassa le a hosszabbítóról, és fogja a szállítófogantyúnál.
- Szállítás során rögzítse a készüléket rögzítő szalagokkal, és ha az lehetséges, az eredeti csomagolásában szállítsa.

11. Alkatrészek és kiegészítők

A pótalkatrészek és tartozékok beszerzése érdekében forduljon a Dedra Exim szervizhez. Az elérhetőségek megtalálhatók a kézikönyv első oldalán.
Pótalkatrészek rendelésekor, kérjük, jelezze az adattáblán található a rész tételszámát és alkatrészszámat a szerelési rajzból.
A jótállási időszak alatt a javításokat a jótállási kártyában meghatározott feltételek szerint végzik. Kérjük, küldje el a hirdetett terméket javításra a vásárlás helyén (az eladó köteles elfogadni a bejelentett terméket), küldje el a legközelebbi lakóhelyre (weboldalak listája a www.dedra.pl címen), vagy küldje el a Dedra Exim központi szolgálatának. Kérjük, csatolja a kitöltött garanciális kártyát. A jótállási idő után a javítást a központi szolgálat végzi. A sérült terméket a szervizhez kell küldeni (a szállítási költségeket a felhasználó fedezi).

12. Önhibaelhárítás

FIGYELEM Az önjavítás megkísérlése előtt húzza ki a készüléket az áramforrásról.

Probléma	Ok	Megoldás
A készülék nem működik	A tápkábel rosszul van csatlakoztatva vagy sérült.	Nyomja a csatlakozót mélyebbre, ellenőrizze a tápkábelt.
	Az aljzatban nincs feszültség.	Ellenőrizze a feszültséget az aljzatban, vagy, hogy nem oldott-e le a biztosíték
	Sérült kapcsoló.	Adja át a szerviznek a készüléket
Túlmelegszik a motor	Eltömődtek a szellőzőnyílások.	Tisztítsa meg a szellőzőnyílásokat.
A készülék nehezen mozog	Megszorult a motorcsapágy.	Adja át a szerviznek a készüléket.
A készülék nem indul el	Kioldott a hővédelem	1. Túl nagy munkamélység. 2. Elakadt fogak - oldja fel. 3. A talaj túl kemény, válasszon megfelelő mélységet és mozgassa többször előre és hátra a készüléket. Várjon, amíg a motor lehűl

13. A készülék kompletizálása

1.Kapálógép, 2.Kulcskészlet, 3.Csavarok és szárnyas anyák (4 készlet), 4.Kábelrögzítő kapcsok (2 db) 5. Szállító kerekek. (2 db)

14. Információ a felhasználóknak az elektromos éselektronikus berendezések hulladékkezeléséről

(a háztartásokat érinti)

A termékeken vagy a kísérő dokumentáción feltüntetett szimbólum azt jelzi, hogy a hibás elektromos vagy elektronikus berendezéseket nem szabad a háztartási hulladékkal együtt ártalmatlanítani. Ha az alkatrészeket meg kell semmisíteni, újra kell használni vagy hasznosítani kell, a helyes megoldás az, ha elviszi őket egy erre szakosodott gyűjtőhelyre, ahol ingyenesen átveszik őket. A használt berendezések gyűjtőhelyeiről a helyi hatóságok adnak tájékoztatást, például a honlapjukon.
A berendezés megfelelő ártalmatlanítása lehetővé teszi az értékes erőforrások megőrzését és az egészségre és környezetre gyakorolt azon negatív hatások elkerülését, amelyek a készülékben lévő veszélyes anyagok, keverékek és összetevők esetleges jelenlétéből adódnak.
A helytelen hulladékártalmatlanítás a vonatkozó helyi előírások szerint büntetés veszélyével jár.
Az uniós országok felhasználói: Ha elektromos vagy elektronikus berendezéseket kell ártalmatlanítania, kérjük, forduljon a legközelebbi értékesítési ponthoz vagy a szállítójához, akik további tájékoztatást tudnak adni.
Az Európai Unión kívüli országokban történő ártalmatlanítás: Ez a szimbólum csak az Európai Unió országaira vonatkozik. Ha a terméket el kívánja dobni, kérjük, forduljon a helyi hatóságokhoz vagy a kereskedőhöz a helyes ártalmatlanítási módszerrel kapcsolatban.

Garanciajegy

Elektromos kapálógép

Katalógusszám: DED8710 Gyártási tétel száma: .....

(a továbbiakban: **Termék**)

A termék vásárlásának dátuma: .....

Az eladó pecsétje

Dátum és az eladó aláírása: .....

A felhasználó nyilatkozata:

Igazolom, hogy tájékoztatásra kerültem a garanciális feltételekről, valamint a Kezelési útmutatóban és a Garanciajegyben leírt utasítások be nem tartásából eredő következményekről. A jelen garanciális feltételekkel megismerkedtem, amit aláírásommal igazolok:

....

kelt és helye a Felhasználó aláírása

I. A termékért felelős

1. **Kezes** - DEDRA EXIM sp. z o.o., székhelye Pruszków, címe: ul. 3 Maja 8, 05-800 Pruszków, KRS 0000062517, Varsó fővárosi Körzeti Bíróság Varsóban; az Országos Bírósági Nyilvántartás XIII Gazdasági Osztálya, adószáma: 527-020-49-33, törzstőke: 100 980.00 zł.

2. A jelen Garanciajegyben meghatározott feltételekkel a Kezes garanciát nyújt a Kezes forgalmazásából származó Termékre.
3. A garanciából eredő felelősség kizárólagosan a Termékben a Felhasználónak való átadás pillanatában rejlő hibákra vonatkozik.
4. A garancia címén a Felhasználó jogosult a Termék díjmentes megjavítására, amennyiben a hiba a garanciális időszak során kelentkezik. A Termék megjavításának módja (a javítás módszere) a Kezes döntésétől függ. Amennyiben a Kezes megállapítása szerint ni lehetőség a megjavításra, a Kezes fenntartja magának a jogot a hibás alkatrész vagy az egész Termék hibátlanra cseréléséhez, a Termék árának csökkentéséhez, vagy a szerződéstől történő elálláshoz.
5. Azzal a Felhasználóval szemben, amelyik nem számít fogyasztónak az 1964 április 23-i, a Polgári Törvénykönyvről szóló törvény szerint, a Kezes jelen garanciából eredő és/vagy a garancia megkötésével és teljesítésével kapcsolatos kártérítési felelőssége, a jogi címtől függetlenül, a hibás Termék értékének összegére korlátozódik.

II. Garanciális időszak:

A garanciával rendelkező alkatrészek	A garanciális védelem időtartama
Elektromos kapálógép	24 hónap, a Termék vásárlásának napjától számítva a jelen Garanciajegyen megjelölve

III. A garancia alkalmazásának feltételei

1. A Felhasználó felmutatja a Termék kitöltött Garanciajegyét és valószínűsíti a Termék vásárlásának körülményeit, pl. felmutatva a pénztár blokkot, számlát, stb. A reklamáció hatékony lebonyolításának érdekében ajánlott, hogy a Felhasználó a reklamált Termékkel együtt adja át a Kezelési útmutatóban leírt készlet tartalmát.
2. A Felhasználó betartja a Kezelési útmutatóban és a Garanciajegyen feltüntetett utasításokat.
3. A garancia csak a Magyar Köztársaság és az EU területén érvényes.
4. A garancia nem terjed ki a Termék következő okokból keletkező meghibásodásaira:
a A Felhasználó nem tartotta be a Kezelési útmutatóban meghatározott, különösen a megfelelő használatra, karbantartásra és tisztításra vonatkozó feltételeket; A Felhasználó a Kezelési útmutatónak nem megfelelő tisztító és karbantartó szereket alkalmazott;
b. A Felhasználó nem megfelelő módon tárolja és szállítja a Terméket;
c. A Felhasználó önállóan, a Kezessel való egyeztetés nélkül módosította és/vagy átalakította a Terméket;
d. A Felhasználó a Kezelési útmutatónak nem megfelelő üzemeltetési anyagokat használt a Termékhez.
5. Az a Felhasználó, amelyik nem számít fogyasztónak az 1964 április 23-i, a Polgári Törvénykönyvről szóló törvény szerint, elveszíti a jelen garanciából eredő jogait, ha a Terméken:
- a szériaszámok, dátum jelölések és a típuscímkék a Felhasználó által eltávolításra, kicserélésre vagy megrongálásra kerültek
- a plombák a Felhasználó által megrongálásra kerültek, vagy a Felhasználó beavatkozásának nyomait viselik.
6. Figyelem! A Termék mindennapos kezelésével kapcsolatos, többek között a Kezelési útmutatóból eredő műveleteket a Felhasználó saját hatáskörébe és saját költségére végzi el

IV. Reklamációs eljárás

1. A Termék helytelen működésének észrevételekor, a reklamáció bejelentése előtt ellenőrizze, hogy a Kezelési útmutatóban meghatározott valamennyi művelet a megfelelő módon került végrehajtásra.
2. Ajánlott a reklamációt haladéktalanul bejelenteni, a legjobb a Termék hibája észrevételétől számított 7 napon belül. Az a Felhasználó, amelyik nem számít fogyasztónak az 1964 április 23-i, a Polgári Törvénykönyvről szóló törvény szerint, elveszíti a jelen garanciából eredő jogait, ha nem jelenti be 7 napon belül a reklamációt.
3. A reklamációs bejelentés megtehető a Termék vásárlásának helyén, a garanciális szervizben, vagy írásban az alábbi címen: DEDRA EXIM sp. z o.o., ul. 3 Maja 8, 05-800 Pruszków.
4. A Felhasználó a reklamációt a www.dedra.pl weboldalon található űrlap segítségével jelentheti be. („Garanciális reklamáció bejelentési űrlap”).
5. Az egyes országok szerviz címei a www.dedra.pl weboldalon elérhetőek. Amennyiben az adott országban nincs garanciális szervíz, a reklamációs bejelentést ajánljuk a következő címre küldeni: DEDRA-EXIM Sp. z o.o., ul. 3 Maja 8, 05-800 Pruszków (Lengyelország).
6. A Felhasználó biztonságára való tekintettel a hibás Termék használata tilos.
7. Figyelem!!! A hibás Termék veszélyes a Felhasználó egészségére és életére.
8. A garanciából eredő kötelezettségek ellátására a reklamált Terméknek a Felhasználó általi leadásának napjától számított 14 munkanapon belül kerül sor.
9. A terméket reklamációra küldése előtt ajánlott megtisztítani. Ajánlott a reklamált terméket gondosan bebiztosítani a szállítási károk elkerülése érdekében (ajánlott a reklamált Terméket az eredeti csomagolásban elküldeni).
10. A garanciális időszak meghosszabbításra kerül azzal az idővel, mely alatt a Felhasználó a Termék meghibásodásából eredően nem tudta az használni.
A garancia nem zárja ki, nem korlátozza és nem függeszti fel a Felhasználó eladott termékek hibáira vonatkozó kezességi szabályokból eredő jogait.

A természetes személyeknek a személyes adatok kezelése tekintetében történő védelméről és az ilyen adatok szabad áramlásáról, valamint a 95/46/EK irányelv hatályon kívül helyezéséről szóló, 2016. április 27-i (EU) 2016/679 európai parlamenti és tanácsi rendelet 13. cikkének (1) és (2) bekezdésével összhangban tájékoztatjuk Önt, hogy

1. Az űrlapon megadott személyes adatainak Adminisztrátora a Pruszków-i székhelyű DEDRA-EXIM sp. z o.o. ul. 3 Maja 8, 05-800 Pruszków (továbbiakban: „Adminisztrátor”).
2. Az Ön adatait kizárólag a készülékre vonatkozó garanciális eljárás lefolytatása céljából dolgozzuk fel az általános adatvédelmi rendelet (a továbbiakban: "GDPR") 6. cikke (1) bekezdésének b) pontjával összhangban Az adatszolgáltatás önkéntes, de a garanciális eljárás lefolytatásához szükséges.
3. Az Ön adatait a garanciális eljárás lefolytatásának megfontolásának időtartama alatt, valamint archiválási céllal kezeljük, amennyiben az Adminisztrátorral szembeni esetleges követelésekkel szemben szükséges védekezni, de legfeljebb azok elévüléséig.
4. Az Ön adatai csak olyan szervezetek számára adható ki, amelyek az Adminisztrátor nevében, a személyes adatok feldolgozására vonatkozó írásbeli megbízási szerződés alapján adatokat kezelnek, és többek között technikai szolgáltatást, tárhelyszolgáltatást vagy weboldal-karbantartást, informatikai-, futárszolgáltatást nyújtanak. Az Adatkezelő beszállítói kötelesek gondoskodni az adatbiztonságról és megfelelni a személyes adatok védelmére vonatkozó hatályos jogszabályok követelményeinek, és nem használhatják fel a rájuk bízott személyes adatokat az Adatkezelővel kötött szerződésben meghatározott céloktól eltérő célokra.
5. Az Ön adatait nem dolgozzuk fel automatizált módon, beleértve a profilalkotást, és nem továbbítjuk harmadik országba/nemzetközi szervezetnek.
6. Ön bármikor jogosult az adatai tartalmához történő hozzáféréshez, valamint annak helyesbítéshez, törléshez, az adatkezelés korlátozásához, az adathordozhatósághoz és a kifogásoláshoz való joghoz.
7. Az Ön személyes adatainak az Adatkezelő általi feldolgozásával kapcsolatos minden kérdésben az alábbi e-mail címen veheti fel a kapcsolatot: daneosobowe@dedra.pl;
8. Önnek jogában áll van panaszt benyújtani az illetékes adatvédelmi hatóságnál;

RO Cuprinsul

1. Fotografii și figuri
2. Descrierea dispozitivului
3. Destinația dispozitivului
4. Restricții de utilizare
5. Date tehnice
6. Pregătirea pentru lucru
7. Conectare la rețea
8. Pornirea dispozitivului
9. Utilizarea dispozitivului
10. Operații curente de mentenanță
11. Piese de schimb și accesorii
12. Eliminarea individuală a defecțiunilor
13. Set de completare a dispozitivului
14. Informația pentru utilizatori cu privire la eliminarea echipamentelor electrice și electronice
15. Talon de garanție

Traducerea instrucțiunii originale

Declarația de conformitate este anexată la instrucțiuni ca un document separat. În cazul în care declarația de conformitate lipsește, contactați Dedra Exim Sp. z o.o.
Condiții generale de siguranță au fost atașate la instrucțiuni ca o broșură separată.

AVERTISMENT. Citiți toate avertismentele marcate cu ⚠ simbolul și toate instrucțiunile. Nerespectarea avertismentelor și instrucțiunilor de siguranță menționate mai jos poate cauza electrocutări, incendii sau leziuni grave.
Păstrați toate avertismentele și instrucțiunile pentru utilizare ulterioară.

2. Descrierea dispozitivului

Fig. A: 1. Mâner 2. Blocare comutator 3. Ambreiajul comutatorului 4. Cablu cu ștecher 5. Cleme cu șurub 6. Tubul mânerului 7. Mâner de transport, 8. Carcasă motor 9. Apărătoarea cuțitelor motosape 10. Cuțite motosape

3. Destinația dispozitivului

Utilajul este conceput pentru afânarea, nivelarea și cultivarea solului în grădinile casnice, paturile de flori și borduri. Datorită utilizării unui motor electric, utilajul este ușor și funcțional. Designul compact permite manevrarea ușoară a utilijalui și nu impune utilizatorului să folosească multă forță.

4. Restricții de utilizare

Dispozitivul poate fi utilizat numai în conformitate cu ”Condițiile admisibile de lucru”, prezentate mai jos.
Utilajul nu este destinat utilizării în locuri publice, cum ar fi parcuri, terenuri de sport, silvicultură. Producătorul nu este responsabil pentru daunele rezultate din utilizarea necorespunzătoare. Utilizatorul este responsabil pentru astfel de daune
Modificările neautorizate ale construcției mecanice și electrice, orice modificări, operațiile de întreținere care nu sunt descrise în manualul de utilizare vor fi considerate ilegale și vor duce la pierderea imediată a drepturilor de garanție, iar declarația de conformitate își va pierde valabilitatea.
Utilizarea neconformă cu destinație sau cu manualul de utilizare va duce la pierderea imediată a drepturilor de garanție.

Condițiile admisibile de lucru
S1 – funcționarea continuă
Nu lucrați în timpul precipitațiilor.

5. Date tehnice

Model	**DED8710**
Motor electric	monofazat
Tensiunea rețelei [Hz]	230 ~
Frecvența rețelei [V]	50
Puterea nominală a motorului [W]	1500
Viteza maximă de rotație [min $^{-1}$]	400
Lățimea de lucru [mm]	450
Lățimea cuțitelor [mm]	205
Adâncimea de lucru [mm]	220
Gradul de protecție	IPX4
Clasa de protecție	II
Greutatea [kg]	13
Emisie de zgomot	
Nivelul presiunii acustice LpA [dB(A)]	80,4
Incertitudinea de măsurare KpA [dB(A)]	3
Nivelului de putere acustică LWA [dB(A)]	91,57
Incertitudinea de măsurare KWA [dB(A)]	1,28
Nivel de putere sonor garantat LWA [dB(A)]	93
Nivelul vibrațiilor pe mâner:	
Mâner principal ahW [m/s2]	0,968
Incertitudinea de măsurare K [m/s2]	1,5

Informații privind vibrațiile și zgomotul

Valoarea totală a vibrației ahw și incertitudinea de măsurare au fost determinate în conformitate cu standarsul EN 709:1997 și sunt date în tabel.
Emisia de zgomot a fost determinată în conformitate cu EN 1553: 1996, valorile sunt date în tabelul de mai

ATENȚIE **Zgomotul poate cauza deteriorarea auzului, utilizați întotdeauna protectoare de auz în timpul lucrului!**

Valoarea totală declarată a vibrațiilor a fost măsurată în conformitate cu metodă standard de testare și poate fi utilizată pentru a compara un dispozitiv cu altul. Nivelul de vibrație poate fi de asemenea utilizat pentru a efectua o estimare preliminară a expunerii la vibrații.
Nivelul de vibrație. în timpul utilizării efective a dispozitivului poate să difere de valorile declarate, în funcție de modul în care sunt utilizate uneltele de lucru, în special de tipul piesei prelucrate și de necesitatea de a specifica măsurile de protecție a operatorului. Pentru a estima cu exactitate expunerea în condiții reale de utilizare, trebuie luate în considerare toate etapele ciclului de operare, inclusiv perioadele când dispozitivul este oprit sau când este pornit, dar fără să fie utilizat pentru lucru.

6. Pregătirea pentru lucru

ATENȚIE **Toate operațiile trebuie efectuate cu ștecherul scos din priza de curent.**

Înainte de a începe lucrul, verificați starea utilijului dacă nu este deteriorat mecanic (carcasa deteriorată, cablul de alimentare, cuțitele motosape) care pot afecta aderența sau calitatea lucrării. Dacă se observă un element deteriorat, înlocuiți-l cu unul nou sau duceți-l la cel mai apropiat centru de service. Dacă se observă murdărie, îndepărtați-o cu aer comprimat sau cu o cârpă curată și uscată.

Montarea mânerului (Fig. B)

Introduceți cadrele mânerului în orificiile din carcasa utilajului și strângeți-le cu șuruburi. Conectați mânerul de transport cu cadrele mânerului, introduceți șuruburile și strângeți-le cu piulițe cu aripi. Așezați mânerele pe secțiunea superioară și strângeți-le cu piulițe fluture.

Montarea roțiilor.

Roțiile anexate la set montați pe axa utilajului,
-Demontați apărătoarele de pe roți,
Puneți roata pe axă adăugați o șaibă și blocați-o cu un șift
-Puneți apărătoarea pe roată

7. Conectare la rețea

Înainte de a conecta dispozitivul la sursa de curent, asigurați-vă că tensiunea de alimentare corespunde cu valoarea specificată pe plăcuța de identificare.
Instalația de alimentare trebuie să fie realizată în conformitate cu cerințele principale privind instalațiile electrice și să respecte dispozițiile privind siguranța utilizării. Parametrii de secțiune minimă a firului de alimentare și valorile nominale ale siguranței de protecție în funcție de puterea dispozitivului sunt specificate în tabelul de mai jos:

Puterea maşinii [W]	Secţiunea minimă a cablului [mm2]	Valoarea minimă a siguranței tip C [A]
700÷1400	1	10
1400÷2300	1,5	16

Instalația trebuie să fie executată de un electrician autorizat. În cazul când folosiți cablurile prelungitoare, aveți grijă ca secțiunea firului să nu fie mai mică decât cea cerută (vezi tabelul). În timpul lucrului cablul electric trebuie astfel poziționat, încât să nu fie expus la tăiere. Nu folosiți prelungitoare defecte.
Verificați periodic starea tehnică a cablului de alimentare. Nu trageți de cablu.

8. Pornirea dispozitivului

ATENȚIE **Înainte de a porni dispozitivul, efectuați obligatoriu operațiile descrise în capitolul ”Pregătirea pentru lucru”.**

Pentru a porni utilajul
- conectați ștecherul cu priza la prelungitor
- apăsați butonul de blocare a comutatorului și țineți-l, (Fig. C1)
- trageți ambreiajul (Fig. C2) spre mâner - motorul va porni.

Pentru a opri utilajul.
Eliberați ambreiajul de lângă comutator, motorul se va opri.

ATENȚIE **Utilizați numai prelungitoare de grădină care sunt potrivite pentru utilizare în exterior.**

ATENȚIE **După oprirea utilajului cuțitele pot încă să se rotească.**

9. Utilizarea dispozitivului

ATENȚIE **Este interzis să lucrați când ploaie și umiditatea este ridicată.**

Înainte de a începe lucrul, ridicați axul roțiilor. Trageți mânerul cu inelul (Fig. E1), deplasați axul în poziția maximă. (Fig.E. punctul B) Eliberați inelul, mânerul se va bloca în poziția maximă.
Înainte de a porni utilajul, țineți mânerul ferm - cuțitele vor trage utilajul în timpul pornirii înainte. După pornire, trageți utilajul înapoi, astfel încât cuțitele să poată sapă mai adânc în sol. Se recomandă ca utilizatorul să permită cuțitelor să tragă liber utilajull înainte și apoi să-l tragă ferm către el. Cea mai mare eficiență este obținută atunci când dați motosapei drumu liber să meargă înainte și apoi o trageți spre Dvs..

ATENȚIE **Nu treceți niciodată cu motosapa peste cablul prelungitor. Asigurați-vă că cablul este la o distanță sigură de utilaj**

ATENȚIE **Stați întotdeauna în diagonală spre pantă într-o poziție fermă și stabilă. Nu lucrați pe pante abrupte.**

10. Operații curente de mentenanță

ATENȚIE **Toate operațiile de întreținere trebuie efectuate cu ștecherul scos din priza de curent.**

Înainte de a începe lucru
•Verificați elementele de lucru ale utilajului, dacă acestea nu sunt uzate sau deteriorate.
• Verificați starea comutatorului și a prizei de alimentare
• Verificați starea cablului prelungitor de alimentare pentru a nu deteriora izolația.
După terminarea lucrului
Curățați utilajul cu o perie de praf și reziduuri de iarbă.
Curățați cuțitele de rădăcini și resturi de iarbă care sunt încurcate și înfășurate în jurul arborelui. Pentru a îndepărta mai ușor iarba înfășurată în jurul arborelui, deșurubați un ansamblu de cuțite și trageți-l de pe arbore.
Înlocuirea completului de cuțite
• Deșurubați cu o cheie șurubul de blocare de pe arbore.
• Scoateți setul de cuțite de pe arbore.
• Montați un nou set de cuțite în ordine inversă
Verificarea și completarea nivelului de lubrifiant din angrenaj
Șurubul de scurgere este situat pe partea dreaptă a carcasei angrenajului. Înainte de a reumple lubrifiantul, îndepărtați setul de cuțite din arbore pentru a avea un acces mai bun la șurub. Scoateți resturile din cutia de viteze lângă șurub. După curățarea angrenajului, utilizați o cheie inbus pentru a scoate șurubul. Pentru a reumple lubrifiantul, înclinați utilajul astfel încât gaura să fie în partea de sus. Umpleți la nivel cu lubrifianti până când apare în jurul marginii găurii. După umplerea cu lubrifiant, strângeți șurubul și reinstalați setul de cuțite.
Depozitare și transport
Când dispozitivul nu este utilizat, depozitați-l într-un loc care nu este la îndemâna copiilor.
● Când mutați utilajul într-un alt loc de muncă, opriți utilajul și deconectați-l de la prelungitor, apucați mânerul de transport.
● În timpul transportului, fixați utilajul cu curele de transport și, dacă este posibil, transportați-l în ambalajul original.

11. Piese de schimb si accesorii

Pentru a achiziționa piese de schimb și accesorii, contactați Service-ul Dedra Exim. Detaliile de contact pot fi găsite pe pagină 1 a manualului. Când comandați piese de schimb, vă rugăm să indicați numărul lotului aflat pe plăcuța de identificare și numărul piesei din schița de asamblare.
În perioada de garanție, reparațiile sunt efectuate conform regulilor menționate în talonul de garanție. Vă rugăm să predați produsul reclamat pentru reparație la locul de achiziție (vânzătorul este obligat să accepte produsul reclamat), trimiteți-l la centru de service aflat cel mai aproape de adresa de domiciliu (lista centrelor de service se află pe site-ul www.dedra.pl) sau expediați-l la service-ul central Dedra Exim. Vă rugăm amabil să anexați talonul de garanție completat. După perioada de garanție, reparațiile vor fi efectuate de service-ul central. Produsul deteriorat trebuie trimis la centrul de service (costul de expediție este suportat de utilizator).

12. Eliminarea individuală a defecțiunilor

ATENȚIE **Înainte de a trece la eliminarea individuală a defecțiunilor, deconectați dispozitivul de alimentare.**

Problemă	Cauza	Rezolvare
Utilajul nu funcționează	Cablul de alimentare este rău conectat sau deteriorat	Împingeți fișa mai departe în priză, verificați cablul de alimentare.
	În priză nu este tensiune	Verificați tensiunea în priză sau dacă siguranța nu a acționat
	Comutator defect	Trimiteți utilajul la service
Motorul se încălzește	Înfundate orificiile de ventilație	Curățați orificiile de ventilație

Utilajul pornește cu greutate	Gripate lagărele motorului	Trimiteți utilajul la service
Utilajul nu pornește	A acționat protecția termică	1. Prea mare adâncime de lucru. 2. Blocate dinții - deblocații **3**. Sol prea tare, alegeți adâncimea potrivită și deplasați utilajul înainte și înapoi de mai multe ori. Așteptați până motorul se răcește

13. Set de completare a dispozitivului

1. Motosapă, 2. Set de chei, 3. Șuruburi și piulițe fluture (4 seturi), 4. Cleme de fixare a cablului (2 buc.) 5. Roți de transport (2 buc.)

14. Informația pentru utilizatori privind eliminarea utilajelor uzate

(privește gospodăriile)

Simbolul afișat pe produse sau pe documentația care le însoțește indică faptul că echipamentele electrice sau electronice defecte nu trebuie eliminate împreună cu deșeurile menajere. În cazul în care trebuie să eliminați, să reutilizați sau să recuperați componente, trebuie să le duceți la un punct de colectare specializat, unde vor fi acceptate gratuit. Autoritățile locale furnizează informații privind locația punctelor de colectare a echipamentelor uzate, de exemplu pe site-urile lor web.

Eliminarea corespunzătoare a dispozitivului permite conservarea resurselor valoroase și evitarea impactului negativ asupra sănătății și mediului, care rezultă din posibilitatea prezenței substanțelor, amestecurilor și componentelor periculoase în echipament.

Eliminarea incorectă a deșeurilor riscă sancțiuni în conformitate cu reglementările locale relevante.

Utilizatorii din țările UE: Dacă trebuie să vă debarasați de echipamente electrice sau electronice, vă rugăm să contactați cel mai apropiat punct de vânzare sau furnizorul dumneavoastră, care vă va putea oferi informații suplimentare.

Eliminarea în țări din afara Uniunii Europene: Acest simbol se aplică numai în țările din Uniunea Europeană. În cazul în care doriți să aruncați acest produs, vă rugăm să contactați autoritățile locale sau dealerul pentru a afla metoda corectă de eliminare.

Certificat de garanţie

pentru

Motosapă

Nr. de katalog: DED8710 Număr de lot: .....

(denumit în continuare Produs)

Data de cumpărare a produsului: .....

Ştampila vânzătorului

Data şi semnătura vânzătorului: .....

Declaraţia Utilizatorului:

Confirm, că am fost informat în ceea ce priveşte condiţiile de garanţie şi efectele nerespectării orientăriilor cuprinse în manualul de utilizare şi în Certificatul de garanţie. Condiţiile prezentei garanţiei îmi sunt cunoscute ce afirm cu semnătura mea de mână:

....

Data şi locul semnătura Utilizatorului

Garanția este acordată în conformitate cu prevederile OG 21/1992 și OG 140/2021, cu modificările ulterioare, pe baza cardului de garanție și a dovezii originale de cumpărare. Perioada de reparație nu poate depăși 15 zile calendaristice de la data la care consumatorul a predat reclamația vânzătorului.

I. Responsabilitatea pentru produs

1. **Garant** - DEDRA EXIM sp. z o.o. cu sediul în Pruszkowie, adresa: ul. 3 Maja 8, 05-800 Pruszków, KRS 0000062517, Sąd Rejonowy dla m.st. Warszawy w Warszawie, XIV Wydział Gospodarczy Krajowego Rejestru Sądowego,[Judecătoria Raională pentru o.c. Varşovia în Varşovia, Departamentul al XIV–a Economic al Registrului Naţional Juridic] NIP [CIF] 527-020-49-33, Kapitał zakładowy [capital social]: 100 980.00 zł..

2. în condiţiile menţionate în prezentul Certificat de garanţie Garantul acordă garanţie la produsul derivat din distribuţia Garantului.

3. Responsabilitatea cu titlu de garanţie cuprinde numai defectele care sau ivit din cauze datorate Produsului în momentul livrării acestuia Utilizatorului.

4. Cu titlu de garanţie, Utilizatorul, obţine dreptul la repararea gratis a Produsului, dacă defecţiunea s-a ivit în perioada de garanţie. Modul de reparare a Produsului (metoda de executare a reparării) depinde de decizia Garantului. Dacă Garantul constată că Produsul nu poate fi reparat, Garantul îşi rezervă dreptul de a schimba piesa defectă sau total Produsul cu altul fără defecte sau de a micşora preţul Produsului ori de a se retrage de la Contract.

5. Faţă de Utilizatorul, care conform cu legea din data de 23 aprilie 1964 din Codul Civil, nu este un consumator, răspunderea Garantului pentru dauna rezultate din prezenta garanţie şi/ sau în legătură cu încheierea şi executarea acesteia, indiferent de dreptul legal, este limitată maxim până la valoarea Produsului defect.

II. Perioada de garanţie

Componentele Produsului acoperite de garanţie	Durata de protecţie a garanţiei
Motosapă	24 luni, de la data cumpărării Produsului, înscrisă în prezentul Certificat de garanţie

III. Condiţiile de utilizare a garanţiei

1 Prezentarea de către Utilizator a Certificatul completat de garanţie a Produsului şi dovedirea împrejurărilor de cumpărare a Produsului de ex. prin prezentarea chitanţei, facturei, etc. Pentru a efectua în mod eficient reclamaţia, se recomandă că Utilizatorul să trimite împreună cu Produsul reclamat, toate componetele menţionate la "Completarea" Produsului în manualul de utilizare.

2. Respectarea de către Utilizator a recomandările din Manualul de utilizare şi din Certficatul de garanţie.

3. Garanţia acoperă numai teritoriul Republicii Polonă şi UE.

4. Garanţia nu acoperă defecţiunile Produsului apărute în special din cauza:

a. Nerespectării de către Utilizator a condiţiilor indicate în Manualul de utilizare, în special în domeniul de utilizare, întreţinere şi curăţare corectă.

b. Utilizarea de către Utilizator a unor produse de curăţare sau substanţe de conservare care sunt neadecvate cu Manualul de utilizare;

c. Depozitare necorespunzătoare şi transportul necorespunzător al Produsului de către Utilizator;

d. Modificări şi/sau reconstrucţii arbitrare a Produsului de către Utilizator;

e. Utilizarea în Produs de către Utilizator a unor materiale consumabile neconforme cu manualul de utilizare

5. Utilizatorul care conform nu legea din data de 23 aprilie 1964 din Codul Civil nu este un consumator, pierde garanţia pentru Produsul, în care:

- numerele de serie, marcarea datelor şi plăcuţele cu datele technice au fost îndepărtate de către Utilizator;
- sigiliile existente au fost deteriorate de Utilizator sau au urme rămase din manipularea de către utilizator la acestea.

6. **Atenţie!** Operaţiile legate cu utilizarea de fiecare zii, descrise în manualul de utilizare, Utilizatorul execută singur pe costul său.

IV. Procedura de reclamaţie

1. Dacă se constată că Produsul nu funcţionează corect, Înainte de a depune reclamaţia trebuie să Vă asiguraţi dacă toate operaţiunile descrise în manualul de utilizare au fost executate corect.

2. Sesizaţi imediat reclamaţia, cel mai bine în termen de 7 zile de la data la care aţi observant defectul produsului. Utilizatorul care conform cu legea din data de 23 aprilie 1964 din Codul Civil nu este un consumator, pierde garanţia pentru Produs dacă reclamaţia nu depune în termen de până de 7 zile.

3. Sesizarea reclamaţiei se face de ex. la. la punctul de cumpărare a Produsului, la service-ul de garanţie sau se poate trimite în scris pe adresa: DEDRA EXIM sp. z o.o., ul. 3 Maja 8, 05-800 Pruszków.

4. Utilizatorul poate să depună reclamaţia prin formularul accesibil pe pagina de internet www.dedra.pl. ("Formular pentru sesizarea reclamaţiei cu titlu de garanţie").

5. Adresele service-urilor de garanţie din fiecare stat sunt accesibile pe pagina www.dedra.pl. Dacă service-ul lipseşte în statul adecvat, trimiteţi sesizările de reclamaţie cu titlu de garanţie pe adresa: DEDRA EXIM sp. z o.o. ul. 3 Maja 8, 05-800 Pruszków (Polonia).

6. Luând în considerare siguranţa Utilizatorului se interzice utilizarea Produsului defect.

7. Atenţie!!! Utilizarea Produsului defect este periculos pentru sănătatea şi viaţa Utilizatorului.

8. Executarea obligaţiilor rezultate din garanţie va avea loc în termen de 14 zile lucrătoare, calculate de la data furnizării de către Utilizator a Produsului reclamat.

9 Înainte de furnizare a Produsului reclamat se recomandă curăţirea acestuia. Se recomandă de a se asigura bine Produsul împotriva distrugerii în timpul transportului (se recomandă să trimiteţi produsul reclamat în ambalajul original).

10. Perioada de garanţie va fi prelungită cu durata în care, din cauza defectului Produsului acoperit de garanţie Utilizatorul nu l-a putut să-l utilizeze,

Garanţia nu opreşte, nu limitează nu suspendează drepturile Utilizatorului rezultate din dispoziţiile privind garanţia pentru vicile produsului vândut.

În conformitate cu articolul 13 alineatele (1) și (2) din Regulamentul (UE) 2016/679 al Parlamentului European și al Consiliului din 27 aprilie 2016 privind protecția persoanelor fizice în ceea ce privește prelucrarea datelor cu caracter personal și privind libera circulație a acestor date și de abrogare a Directivei 95/46/CE, vă informăm.

1. Administratorul datelor Dumneavoastră cu caracter personal furnizate în formular este DEDRA-EXIM sp. z o. o. cu sediul social în Pruszków, ul. 3 Maja 8, 05-800 Pruszków (în continuare: „Administrator").
2. Datele dumneavoastră vor fi prelucrate numai în scopul derulării procedurii de garanție a dispozitivului în conformitate cu art. 6 alin.1 lit. b din regulamentul general privind protecția datelor (în continuare: „GDPR"). Furnizarea datelor este voluntară, dar necesară pentru derularea procedurii de garanție.
3. Datele dumneavoastră vor fi prelucrate pe perioada de luare în considerare a procedurii de garanție și în scopuri de arhivare în cazul în care este nevoie de apărare împotriva oricăror pretenții împotriva Administratorului, nu mai mult decât până la expirarea acestora.
4. Datele dumneavoastră pot fi dezvăluite numai entităților care prelucrează date pentru administrator pe baza unui contract scris de încredințare a prelucrării datelor cu caracter personal care oferă, printre altele, service tehnic, hosting sau întreținere site, service IT, firmă de curierat. Furnizorii Administratorului sunt obligați să asigure securitatea datelor și să îndeplinească cerințele legii aplicabile referitoare la protecția datelor cu caracter personal și nu pot folosi datele cu caracter personal încredințate în alte scopuri decât cele specificate în contractul cu Administratorul.

5. Datele dumneavoastră nu vor fi prelucrate în mod automatizat, inclusiv sub formă de profilare, și nu vor fi transferate către o țară terță/organizație internațională.
6. Aveți dreptul de a accesa datele dumneavoastră și dreptul de a rectifica, șterge, limita prelucrarea, dreptul de a transfera date, dreptul de a vă opune în orice moment.
7. În toate aspectele legate de prelucrarea datelor dumneavoastră cu caracter personal de către Administrator, ne puteți contacta la următoarea adresă de e-mail: daneosobowe@dedra.pl.;
8. Aveți dreptul de a depune o plângere la autoritatea competentă pentru protecția datelor cu caracter personal;

SI Kazalo

1. Fotografije in risbe
2. Opis naprave
3. Namen naprave
4. Omejitev uporabe
5. Tehnični podatki
6. Priprava na delo
7. Povezava z omrežjem
8. Vklop naprave
9. Uporaba naprave
10. Tekoče vzdrževanje
11. Rezervni deli in dodatki
12. Samostojno odpravljanje napak
13. Dokončanje opreme
14. Informacije za uporabnike o odstranjevanju električne in elektronske opreme
15 Garancijski list

Izjava o skladnosti je priložena priročniku kot ločen dokument. Če izjave o skladnosti ni, se obrnite na družbo Dedra Exim Sp. z o.o.
Splošni varnostni predpisi so vključeni v priročnik kot posebna knjižica.

OPOZORILO. Preberite vsa opozorila, označena s simbolom, in vsa navodila. Neupoštevanje naslednjih opozoril in varnostnih navodil lahko povzroči električni udar, požar ali hude telesne poškodbe.

Vsa opozorila in navodila shranite za nadaljnjo uporabo.

2. Opis naprave

Slika A: 1) Ročaj 2) Zaklep stikala 3) Gumb stikala 4) Kabel z vtičem 5) Vijačne sponke 6) Cev ročaja 7) Transportni ročaj
8. ohišje motorja 9. sprostitev pokrova lopatic 10. sprostitev lopatic 11. transportna kolesa

3. Namen naprave

Naprava je zasnovana za rahljanje, izravnavanje in melioracijo tal na domačih vrtovih, gredicah in cvetličnih koritih. Zaradi uporabe električnega motorja je naprava lahka in funkcionalna. Kompaktna zasnova omogoča enostavno manevriranje z napravo in od uporabnika ne zahteva uporabe velike sile.

4. Omejitve uporabe

Napravo lahko uporabljate le v skladu s spodnjimi "Dovoljenimi pogoji delovanja". Naprava ni namenjena za uporabo na javnih površinah, kot so parki, športna igrišča in gozdovi. Proizvajalec ne odgovarja za morebitno škodo, ki bi nastala zaradi nepravilne uporabe. Za takšno škodo je odgovoren izključno uporabnik.
Nedovoljene spremembe mehanske in električne konstrukcije, kakršne koli spremembe, vzdrževalni posegi, ki niso opisani v navodilih za uporabo, bodo obravnavani kot nezakoniti in bodo povzročili takojšnjo izgubo garancijskih pravic, izjava o skladnosti pa bo postala neveljavna.
Zaradi napačne uporabe ali uporabe, ki ni v skladu z navodili za uporabo, boste takoj izgubili garancijske pravice.

Dovoljeni delovni pogoji
S1 - neprekinjeno delovanje.
Ne delajte med padavinami.

5 Tehnični podatki

Model	DED8710
Električni motor	enofazni
Napajalna napetost [V]	230 ~
Omrežna frekvenca [Hz]	50
Nazivna moč motorja [W]	1500
Največja hitrost [min]$^{-1}$	400
Delovna širina [mm]	450
Premer rezila [mm]	205
Delovna globina [mm]	220
Stopnja zaščite	IPX4
Zaščitni razred	II
Teža [kg]	13
Emisije hrupa	
Raven zvočnega tlaka L_{pA} [dB(A)]	80,4
Merilna negotovost (K_{pA}) [dB(A)].	3
Raven zvočne moči L_{WA} [dB(A)]	91,57
Merilna negotovost (K_{WA}) [dB(A)].	1,28
Zagotovljena raven zvočne moči L_{WA} [dB(A)]	93
Raven vibracij ročaja:	
Glavni ročaj $a_{h,AG}$ [m/s]^2	0,968
Merilna negotovost K [m/s2]	1,5

Informacije o vibracijah in hrupu

Skupna vrednost vibracij a_h in merilna negotovost sta bili določeni v skladu s standardom EN 709:1997 in sta navedeni v tabeli.
Emisije hrupa so bile določene v skladu s standardom EN 1553:1996 Vrednosti so navedene v zgornji tabeli.

POZOR **Hrup lahko povzroči poškodbe sluha, zato pri delu vedno uporabljajte zaščito sluha!**

Deklarirana skupna vrednost vibracij je bila izmerjena v skladu s standardno preskusno metodo in se lahko uporablja za primerjavo enega kosa opreme z drugim. Navedena vrednost vibracij se lahko uporabi tudi za predhodno oceno izpostavljenosti vibracijam.
Raven vibracij med dejansko uporabo opreme se lahko razlikuje od deklariranih vrednosti, odvisno od uporabe delovnih orodij, zlasti vrste obdelovanca in potrebe po določitvi ukrepov za zaščito upravljavca. Za natančno oceno izpostavljenosti v dejanskih pogojih uporabe je treba upoštevati vse dele delovnega cikla, vključno z obdobji, ko je stroj izklopljen ali ko je vklopljen, vendar se ne uporablja za delo.

6. Priprava na delo

POZOR **Vsa pripravljalna dela izvajajte, ko je enota izključena iz električnega omrežja.**

Pred začetkom dela preverite stanje stroja, ali ima mehanske poškodbe (poškodovano ohišje, napajalni kabel, prezračevalni noži), ki bi lahko vplivale na oprijem ali kakovost dela. Če opazite poškodovano komponento, jo zamenjajte z novo ali se obrnite na najbližji servisni center. Če opazite onesnaženje, ga odstranite s stisnjenim zrakom ali čisto, suho krpo.
Montaža nosilca (slika B)
Okvirje nosilca vstavite v luknje v ohišju enote in ga privijte z vijaki.
Transportni ročaj priključite na okvirje ročaja, vstavite vijake in jih privijte s krilnimi maticami. Namestite ročaje na zgornji segment in jih privijte s krilnimi maticami.
Sestava kolesa.
Priložena kolesca namestite na os enote, -odstranite pokrove, ki so na kolescih, **-namestite** kolesce na os, dodajte podložko in jih zaklenite z zatičem,
-Namestite pokrov kolesa na kolo.

7. povezava z omrežjem

Pred priključitvijo naprave na vir napajanja se prepričajte, da napajalna napetost ustreza vrednosti, navedeni na tipski ploščici.
Napajanje mora biti izvedeno v skladu z bistvenimi zahtevami za električne inštalacije in mora izpolnjevati varnostne zahteve za uporabo. Parametri za najmanjši presek napajalnega kabla in nazivno vrednost varovalke glede na moč naprave so navedeni v spodnji preglednici:

Moč naprave [W].	Najmanjši prečni prerez vodnika [mm]^2	Najmanjša vrednost varovalke tipa B [A].
1400÷2300	1,5	16

Namestitev naj opravi usposobljen električar. Pri uporabi podaljševalnih kablov poskrbite, da presek vodnika ni manjši od zahtevanega (glejte tabelo). Električni kabel namestite tako, da med delovanjem ni nevarnosti, da bi se prerezal. Ne uporabljajte poškodovanih podaljškov. Redno preverjajte stanje napajalnega kabla. Ne vleci za napajalni kabel.

8. Vklop naprave

POZOR **Pred zagonom enote je treba opraviti korake, opisane v poglavju "Priprava na delovanje".**

Zagon naprave:
-priključite vtič z vtičnico na podaljšek,
-Pritisnite in držite gumb za zaklepanje stikala (slika C1).
-potegnite palico (slika C2) proti ročaju - motor se bo zagnal.
Izklop naprave
Ko spustite palico na stikalu, se motor izklopi.

POZOR **Uporabljajte samo vrtne podaljške, ki so primerni za zunanjo uporabo.**

POZOR **Ko je enota izklopljena, se noži še vedno lahko vrtijo.**

9. Uporaba naprave

POZOR **Delo v dežju in visoki vlažnosti je prepovedano.**

Pred začetkom dela dvignite os kolesa. Potegnite ročico s koleščkom (slika E1) in premaknite os v najvišji položaj. (Slika E, točka B) Spustite kolesce, ročaj se zaskoči v najvišjem položaju.
Pred zagonom enote trdno držite ročaje - rezila pri zagonu potegnejo enoto naprej. Po zagonu potegnite napravo nazaj, da se rezila lahko pogreznejo globlje v zemljo. Priporočljivo je, da uporabnik pusti, da rezila enoto prosto potegnejo naprej, nato pa jo z močnim oprijemom potegne nazaj. Če pustite, da se kultivator prosto vleče naprej, in ga nato potegnete nazaj, dosežete največjo delovno učinkovitost.

POZOR **Nikoli ne napeljite raztrgalnika na podaljšek. Prepričajte se, da je kabel na varni razdalji od naprave.**

POZOR **Na naklonih vedno stojte diagonalno na naklon v varnem in stabilnem položaju. Ne delajte na strmih naklonih.**

10. Tekoče vzdrževanje

POZOR **Vsa vzdrževalna dela izvajajte, ko je enota izključena iz električnega omrežja.**

Pred začetkom dela
- Preverite, ali so delovni deli stroja obrabljeni ali poškodovani.
- Preverite stanje stikala in vtičnice.
- Preverite stanje podaljška, ali je izolacija poškodovana.

Po delu
Enoto s krtačo očistite prahu in ostankov trave.
Nože očistite korenin in ostankov trave, ki so se spletli in ovinili okoli valja. Za lažje odstranjevanje trave, ki se je ovila okoli valja, odvijajte en sklop nožev in ga povlecite z valja.

Zamenjava celotnih rezil: -
Vijak za zaklepanje na gredi zategnite s ključem.
-Snemite komplet nožev z gredi.
-V obratnem vrstnem redu namestite nov komplet nožev.
Preverjanje in dopolnjevanje maziva v menjalniku
Izpustni vijak se nahaja na desni strani ohišja menjalnika. Pred ponovnim polnjenjem z mastjo odstranite komplet lopatic z gredi, da boste imeli boljši dostop do vijaka. Iz menjalnika na območju vijaka odstranite vse ostanke. Po čiščenju menjalnika vijak odvijajte s pomočjo imbusnega ključa. Če želite ponovno napolniti mazivo, nagnite celoten stroj tako, da je luknja na vrhu. Ponovno napolnite mazivo, dokler se ne pojavi ob robu luknje. Ko je mazivo napolnjeno, zavrtite vijak in ponovno namestite komplet nožev.

Skladiščenje in prevoz
Ko naprave ne uporabljate, jo shranite na mestu, ki ni dostopno otrokom.
● Ko se premikate na drugo delovno mesto, izklopite napravo in odklopite podaljšek ter primite transportni ročaj.
● Med prevozom napravo pritrdite s transportnimi trakovi in jo po možnosti prevažajte v originalni embalaži.

11. Rezervni deli in dodatki

Dodatna oprema je na voljo za nakup:

Za nakup rezervnih delov in dodatne opreme se obrnite na Dedra Exim Service. Kontaktne podatke najdete na strani 1 priročnika.
Pri naročanju rezervnih delov navedite številko serije na ploščici in številko dela iz montažne risbe.
V garancijskem obdobju se popravila izvajajo v skladu s pogoji, navedenimi v garancijskem listu. Okvarjeni izdelek oddajte v popravilo na mestu nakupa (prodajalec je dolžan sprejeti okvarjeni izdelek), pošljite ga v osrednji servisni center podjetja Dedra Exim ali ga pošljite v servisni center, ki je najbližje vašemu kraju bivanja (seznam servisnih centrov na www.dedra.pl). Priložite izpolnjen garancijski list. Po poteku garancijskega roka popravila izvaja osrednji servis. Okvarjeni izdelek pošljite servisnemu centru (stroške pošiljanja plača uporabnik).

12. Pomanjkljivosti, odpravljene samostojno

POZOR **Preden začnete sami odpravljati težave, enoto izključite iz električnega napajanja.**

Problem	Vzrok	Rešitev
Naprava ne deluje	Napajalni kabel je nepravilno priključen ali poškodovan.	Vtič potisnite globlje v vtičnico in preverite napajalni kabel.
	V vtičnici ni napetosti.	Preverite napetost v vtičnici ali ali je izklopljena varovalka.
	Okvarjeno stikalo.	Napravo dajte servisirati
Motor se pregreva	Zamašeni zračniki.	Očistite prezračevalne odprtine.
Stroj se težko zažene	Zamašeni ležaji motorja.	Napravo dajte servisirati.
Motor se ne zažene	Toplotna zaščita se je izklopila	1. prevelika delovna globina, zamenjajte jo z manjšo 2. blokirani zobje - odblokiranje 3. premočna zemlja, izberite pravo globino in se nekajkrat premaknite naprej in nazaj. Počakajte, da se motor ohladi

13. Dokončanje opreme

1.Rake 2.Vijaki in krilne matice (4 kosi) 3.Sponke za pritrditev kabla (2 kosa) 4.Transportna kolesa (2 kosa)

14. Informacije za uporabnike o odstranjevanju električne in elektronske opreme

(zadeva gospodinjstva)

Simbol, ki je prikazan na izdelkih ali spremljajoči dokumentaciji, označuje, da se okvarjene električne ali elektronske opreme ne sme odlagati med gospodinjske odpadke. Če želite sestavne dele zavreči, ponovno uporabiti ali predelati, jih je treba odpeljati na specializirano zbirno mesto, kjer jih bodo sprejeli brezplačno. Informacije o lokacijah zbirnih mest za rabljeno opremo zagotavljajo lokalni organi, npr. na svojih spletnih straneh.
S pravilnim odstranjevanjem naprave lahko ohranimo dragocene vire ter se izognemo negativnim vplivom na zdravje in okolje zaradi morebitne prisotnosti nevarnih: snovi, zmesi in sestavnih delov v opremi.
Zaradi nepravilnega odlaganja odpadkov vam grozijo kazni v skladu z ustreznimi lokalnimi predpisi.
Uporabniki v državah EU: Če želite odstraniti električno ali elektronsko opremo, se obrnite na najbližje prodajno mesto ali na dobavitelja, ki vam bo zagotovil dodatne informacije.
Odstranjevanje v državah zunaj Evropske unije: Ta simbol velja samo za države Evropske unije. Če želite ta izdelek zavreči, se obrnite na lokalne organe ali prodajalca, da vam pojasnijo pravilen način odstranjevanja.

Garancijski list
na spletni strani .

Električni strgalnik

Številka naročila: DED8710 Številka serije: .....

(v nadaljnjem besedilu: izdelek)

Datum nakupa izdelka: .....

Žig prodajalca

Datum in podpis prodajalca: .....

Izjava uporabnika:
Potrjujem, da sem bil seznanjen z garancijskimi pogoji in posledicami neupoštevanja navodil iz navodil za uporabo in garancijskega lista. Seznanjen sem s pogoji te garancije, kar potrjujem z lastnoročnim podpisom:

..... …....

Datum in kraj Podpis uporabnika

I. Odgovornost za izdelek

1. Garant - Dedra Exim Sp. z o.o. s sedežem v Pruszkowu, naslov: 3 Maja 8, 05-800 Pruszków, KRS 0000062517, Okrožno sodišče za glavno mesto Varšavo v Varšavi, XIV gospodarski oddelek Državnega sodnega registra, NIP 527-020-49-33, osnovni kapital: PLN 100.980,00.
2. Garant pod pogoji tega garancijskega lista jamči za izdelek, ki izvira iz Garantove distribucije.
3. Odgovornost v okviru garancije zajema le napake, ki izhajajo iz vzrokov, ki so lastni izdelku ob dobavi uporabniku.
4. Uporabnik je na podlagi garancije upravičen do brezplačnega popravila izdelka, če se je napaka pokazala v garancijskem roku. Način popravila Izdelka (način popravila) je v pristojnosti Garanta. Če garant ugotovi, da popravilo ni mogoče, si pridržuje pravico do zamenjave okvarjenega elementa ali celotnega izdelka z brezhibnim, znižanja cene izdelka ali odstopa od pogodbe.
V zvezi z uporabnikom, ki ni potrošnik v smislu zakona z dne 23. aprila 1964. Civilnega zakonika, je odgovornost Garanta za škodo, ki izhaja iz te garancije in/ali v zvezi z njeno sklenitvijo in izvajanjem, ne glede na pravni naslov, omejena na največ vrednost izdelka z napako.

II. Jamstveno obdobje

Sestavni deli izdelka	Trajanje garancijske zaščite
Električni strgalnik	24 mesecev od datuma nakupa izdelka, kot je navedeno na tej garancijski kartici.

III. Pogoji za koriščenje zavarovanja

Uporabnik mora predložiti izpolnjen garancijski list izdelka in dokazati okoliščine nakupa izdelka s strani uporabnika, npr. s predložitvijo računa, računa itd. Zaradi učinkovite obravnave reklamacij je priporočljivo, da Uporabnik skupaj z Izdelkom predloži vse sestavne dele, navedene v poglavju "Kompletiranje naprave" v Navodilih za uporabo.
2. da uporabnik upošteva navodila v priročniku za uporabo in garancijski kartici.
3.Jamstvo velja samo za ozemlje Republike Poljske in EU.
4.Garancija ne krije napak na izdelku, ki nastanejo zlasti zaradi:
a. Če uporabnik ne upošteva pogojev iz navodil za uporabo, zlasti glede pravilnega delovanja, vzdrževanja in čiščenja;
b. Uporabnik uporablja sredstva za čiščenje ali vzdrževanje, ki niso v skladu z navodili za uporabo;
c. neustrezno skladiščenje in prevoz izdelka s strani uporabnika;
d. nepooblaščene spremembe in/ali predelave izdelka s strani uporabnika, ki niso bile dogovorjene s garantom;
e. če uporabnik v izdelku uporablja potrošni material, ki ni v skladu z navodili za uporabo.
5. Uporabnik, ki ni potrošnik v smislu zakona z dne 23. aprila 1964. civilnega zakonika, izgubi garancijo za izdelek, v katerem:
- je uporabnik odstranil, spremenil ali poškodoval serijske številke, oznake datuma in merilne tablice;
- če je uporabnik poškodoval plombe ali če so na njih vidni znaki nedovoljenega poseganja.
Opozorilo: Uporabnik mora dejavnosti, povezane z vsakodnevnim delovanjem izdelka, ki med drugim izhajajo iz navodil za uporabo, izvajati sam in na lastne stroške.

IV. Pritožbeni postopek

1. Če se ugotovi, da izdelek deluje nepravilno, se pred vložitvijo zahtevka prepričajte, da so bili pravilno izvedeni vsi koraki, navedeni zlasti v navodilih za uporabo.
2. Priporočljivo je, da pritožbo vložite takoj, po možnosti v 7 dneh po tem, ko opazite napako na izdelku. Uporabnik, ki ni potrošnik v smislu zakona z dne 23.

aprila 1964. Civilnega zakonika, izgubi pravice, ki izhajajo iz te garancije, če reklamacije ne vloži v 7 dneh.
3. Reklamacijo je mogoče med drugim sporočiti na mestu nakupa izdelka, pri garancijskem servisu ali pisno na naslov: Dedra Exim Sp. z o.o., ul. 3 Maja 8, 05-800 Pruszków.
4. Uporabnik lahko vloži pritožbo prek obrazca, ki je na voljo na spletni strani www.dedra.pl. ("Obrazec za reklamacijo zaradi garancije").
5. Naslovi garancijskega servisa za posamezne države so na voljo na spletni strani www.dedra.pl. Če za posamezno državo ni garancijskega servisa, je priporočljivo, da garancijske zahtevke naslovite na: 3 Maja 8, 05-800 Pruszków (Poljska).
6. Zaradi varnosti uporabnika je uporaba izdelka z napako prepovedana.
7. Opozorilo: Uporaba okvarjenega izdelka je nevarna za zdravje in življenje uporabnika.
8. Obveznosti iz garancije bodo izpolnjene v 14 delovnih dneh, šteto od datuma, ko uporabnik dostavi reklamirani izdelek.
9. Priporočamo, da okvarjeni izdelek očistite, preden ga dostavite v reklamacijo. Priporočljivo je, da se izdelek, ki se reklamira, med prevozom skrbno zaščiti pred poškodbami (priporočljivo je, da se izdelek, ki se reklamira, dostavi v originalni embalaži).
10. Garancijski rok se podaljša za čas, ko uporabnik zaradi napake ni mogel uporabljati izdelka, za katerega velja garancija.
Garancija ne izključuje, omejuje ali zadrži pravic uporabnika, ki jih ima v skladu s predpisi o garanciji za napake prodanega blaga.

V skladu s členom 13(1) in (2) Uredbe (EU) 2016/679 Evropskega parlamenta in Sveta z dne 27. aprila 2016 o varstvu posameznikov pri obdelavi osebnih podatkov in o prostem pretoku takih podatkov ter o razveljavitvi Direktive 95/46/ES (v nadaljnjem besedilu: RODO) vas obveščamo

1. Skrbnik vaših osebnih podatkov, podanih v obrazcu, je DEDRA-EXIM sp z o.o. s sedežem v Pruškovu [Pruszków], ul. 3 Maja 8, 05-800 Pruszków, Poljska (v nadaljevanju: "Skrbnik").
2. Vaši podatki bodo obdelovani le za namene izvedbe garancijskega postopka zanapravo v skladu s črko b prvega odst. 6. člena Splošne uredbe o varstvu podatkov EU (v nadaljevanju: »SUVP«). Dajanje podatkov je prostovoljno, a nujno potrebno za izvedbo garancijskega postopka.
3. Vaše podatke bomo obdelovali skozi čas potekanja garancijskega postopka in za namene arhiviranja za primer morebitne potrebe obrambe pred zahtevki do Skrbnika, vendar najdlje do izteka roka njihovega zastaranja.
4. Vaše podatke se sme razkriti samo subjektom, ki obdelujejo podatke za Skrbnika na podlagi pisne pogodbe o zaupanju osebnih podatkov v obdelavo in sicer, med drugim, subjektom, ki izvajajo storitve tehničnega servisa, storitve gostovanja ter vzdrževanja spletnega mesta, IT storitve, izvajalcem kurirskih storitev ipd.. Skrbnikovi dobavitelji so dolžni zagotavljati varnost podatkov ter izpolnjevati zahteve obvezujočih predpisov prava v zvezi z varstvom osebnih podatkov ter ne smejo uporabljati zaupanih jim osebnih podatkov za namene, ki niso določeni v pogodbi s Skrbnikom.
5. Vaši podatki ne bodo obdelovani na avtomatiziran način, v tem na način profiliranja, in ne bodo posredovani v tretjo državo/mednarodni organizaciji.
6. Imate v vsakem trenutku pravico dostopa do svojih podatkov ter pravico do popravka, izbrisa, omejitve obdelave le-teh, pravico do prenosa podatkov na drug subjekt, pravico do ugovora zoper njihovo obdelavo.
7. V vseh zadevah v zvezi z obdelavo vaših osebnih podatkov s strani Skrbnika nas lahko kontaktirate s sporočilom na ta e-poštni naslov: daneosobowe@dedra.pl ;
8. Imate pravico vložiti pritožbo pri organu, ki je v dani državi pristojen za varstvo osebnih podatkov;

HR Sadržaj

1. Slike i crteži
2. Opis uređaja
3. Namjena uređaja
4. Ograničenje uporabe
5. Tehnički podaci
6. Priprema za uporabu
7. Priključivanje na mrežu
8. Uključivanje uređaja
9. Uporaba uređaja
10. Održavanje
11. Zamjenski dijelovi i pribor
12. Samostalno otklanjanje kvarova
13. Komplet uređaja
14. Informacija za korisnike o odlaganju električne i elektroničke opreme
15. Jamstveni list

Izjava o sukladnosti priložena je uputama kao poseban dokument. U slučaju nedostatka izjave o sukladnosti, molimo kontaktirajte Dedra-Exim Sp. z o. o
Opći sigurnosni propisi se nalaze u uputama za uporabu kao posebna brošura.

UPOZORENJE. Prije uporabe uređaja pročitajte sva upozorenja označena uskličnikom ⚠ i sve upute. Nepoštivanje sljedećih sigurnosnih upozorenja i uputa može dovesti do strujnog udara, požara ili ozbiljnih ozljeda.
Sačuvajte sva upozorenja i upute za buduću upotrebu .

2. Opis uređaja

Slika A: 1. Ručka 2. Brava prekidača 3. Luk prekidača 4. Kabel s utikačem 5. Vijčane stezaljke 6. Cijev ručke 7. Ručka za transport 8. Kućište motora 9. Poklopac za noževe za rebranje 10. Noževi za rebranje 11. Kotači za transport

3. Namjena uređaja

Uređaj je dopušteno koristiti u renovacijskim i građevinskim radovima, radionicama za popravke, u amaterskim radovima, uz poštivanje uvjeta uporabe i dopuštenih radnih uvjeta sadržanih u uputama za uporabu.

4. Ograničenje uporabe

Uređaj se smije koristiti samo kako je opisano u nastavku „Prihvatljivi radni uvjeti“. Nije namijenjen za korištenje na javnim mjestima, kao što su parkovi, sportski tereni, šume. Proizvođač br odgovoran je za bilo kakvu štetu nastalu nepravilnom uporabom. Za takvu štetu odgovoran je isključivo korisnik.Neovlaštene promjene mehaničke i električne konstrukcije, bilo kakve modifikacije, servisiranje koje nije opisano u uputama za uporabu smatrat će se nezakonitim i rezultirati gubitkom jamstvenih prava, a izjava o sukladnosti više neće vrijediti.
Uporaba koja nije u skladu s namjenom ili uporaba koja nije u skladu s uputama za uporabu rezultirat će gubitkom jamstvenih prava.

Dopušteni uvjeti rada
S1 - kontinuirani rad.
Ne raditi za vrijeme oborina.

5. Tehnički podaci

Model	DED8710
Električni motor	jednofazni
Mrežni napon [V]	230 ~
Mrežna frekvencija [Hz]	50
Nazivna snaga motora [W]	1500
Maksimalna brzina vrtnje [min -1]	400
radna širina [mm]	450
Promjer noža [mm]	205
radna dubina [mm]	220
Razina sigurnosti	IPX4
Klasa zaštite	II
Težina [kg]	13
Emisija buke	
Razina zvučnog tlaka LpA [dB(A)]	80,4
Mjerna nesigurnost (KpA) [dB(A)]	3
Razina zvučne snage LWA [dB(A)]	91,57
Mjerna nesigurnost (KWA) [dB(A)]	1,28
Zajamčena razina zvučne snage LWA [dB(A)]	93
Razina vibracija na ručki:	
Glavna ručka ah,AG [m/s2]	0,968
Mjerna nesigurnost K [m/s2]	1,5

Informacije o vibracijama i buci

Kombinirana vrijednost vibracija, Ah, i mjerna nesigurnost određene su u skladu s EN 709:1997 i dane su u tablici.

Emisije buke su određene u skladu s EN 1553:1996, vrijednosti su dane u gornjoj tablici.

NAPOMENA **Buka može oštetiti sluh, uvijek pri radu koristite zaštitu ušiju!**

Deklarirana ukupna vrijednost vibracija izmjerena je prema standardnoj metodi ispitivanja i može se koristiti za usporedbu jednog uređaja s drugim. Navedena razina vibracija se također može koristiti za početnu procjenu izloženosti vibracijama.
Razina vibracija tijekom stvarne uporabe uređaja se može razlikovati od deklariranih vrijednosti, ovisno o tome kako se koriste radni alati, posebno o vrsti obrađivanog predmeta i o potrebi definiranja mjera zaštite operatera. Za točnu procjenu izloženosti u stvarnim uvjetima uporabe, potrebno je uzeti u obzir sve dijelove radnog ciklusa, uključujući razdoblja kada je uređaj isključen ili kada je uključen, ali nije u uporabi.

6. Priprema za uporabu

NAPOMENA **Sve pripremne radnje obavljajte dok je uređaj isključen iz izvora napajanja.**

Prije početka rada provjerite stanje uređaja na mehanička oštećenja (oštećeno kućište, strujni kabel, noževi za rezanje) koja mogu utjecati na prianjanje ili kvalitetu rada. Ako primijetite oštećeni element, zamijenite ga novim ili ga prijavite u najbliži servis. Ako primijetite bilo kakvu prljavštinu, uklonite je komprimiranim zrakom ili čistom, suhom krpom.
Montaža ručke (Sl.B)
Umetnite okvire ručke u rupe na kućištu uređaja, zategnite vijcima. Spojite transportnu ručku s okvirima ručke, umetnite vijke i zategnite krilnim maticama. Stavite ručke ručke na gornji segment i zategnite krilnim maticama.
Montaža kotača.
Montirajte kotače uključene u set na os uređaja,
- Uklonite poklopce na kotačima,
- Stavite kotač na osovinu, dodajte podlošku, zaključajte klinom,
- Stavite poklopac na kotač.

7. Priključivanje na mrežu

Prije spajanja uređaja na izvor napajanja, provjerite odgovara li napon napajanja vrijednosti navedenoj na natpisnoj pločici.
Instalacija napajanja treba biti izvedena u skladu s bitnim zahtjevima za električne instalacije i udovoljavati sigurnosnim zahtjevima. Parametri minimalnog presjeka strujnog kabela i nazivne vrijednosti osigurača ovisno o snazi uređaja navedeni su u donjoj tablici:

Snaga ure]aja [W]	Minimalni presjek kabela [mm^2]	Minimalna vrijednost osigurača tipa C [A]
1400÷2300	1,5	16

Instalaciju treba izvesti ovlašteni električar. Kada koristite produžne kabele, pazite da poprečni presjek nije manji od potrebnog (vidi tablicu). Električni kabel rasporedite tako da tijekom rada ne bude izložen rezanju. Ne koristite o[te'ene produ\ne kablove. Povremeno provjeravajte tehničko stanje kabela za napajanje. Ne povlačite kabel za napajanje.

8. Uključivanje uređaja

NAPOMENA **Prije pokretanja uređaja bitno je provesti radnje opisane u poglavlju "Priprema za rad".**

Za pokretanje uređaja:
- spojite utikač s utičnicom na produžni kabel,
- pritisnite i držite gumb za zaključavanje prekidača (Sl. C1)
- povucite luk (slika C2) prema ručki - motor će se pokrenuti. Za isključivanje uređaja Otpustite ručicu na prekidaču, motor će se ugasiti.

NAPOMENA **Koristite samo vrtne produžne kabele koji su prikladni za vanjsku upotrebu.**

NAPOMENA **Nakon isključivanja uređaja, noževi se još uvijek mogu okretati.**

9. Uporaba uređaja

NAPOMENA **Zabranjeno je raditi po kiši i pri visokoj vlažnosti.**

Prije početka rada podignite osovinu kotača. Povucite ručku s kotačem (slika E1), pomaknite osovinu u maksimalnu poziciju. (Sl. E. točka B) Otpustite kotač, ručka će se zaključati u maksimalnom položaju.
Prije pokretanja čvrsto držite uređaj za ručke - oštrice će povući uređaj prema naprijed prilikom pokretanja. Nakon pokretanja povucite stroj unatrag kako bi noževi mogli dublje zariti u tlo. Preporuča se da korisnik pusti noževe da slobodno povuku uređaj prema naprijed, a zatim ga čvrstim stiskom povuče prema sebi. Slobodnim puštanjem rude prema naprijed i povlačenjem prema sebi postižete najveću učinkovitost rada.

NAPOMENA **Nikada nemojte voziti kormilom preko produžnog kabela.**

Provjerite je li kabel na sigurnoj udaljenosti od uređaja.

NAPOMENA **Na padinama uvijek stanite dijagonalno u odnosu na kosinu u čvrstom i stabilnom položaju. Ne radite na strmim padinama.**

10. Održavanje

NAPOMENA **Sve radnje održavanja obavljajte dok je uređaj isključen iz izvora napajanja.**

Prije početka rada
- Provjerite istrošenost i oštećenje radnih elemenata uređaja.
- Provjerite stanje sklopke i utičnice.
- Provjerite stanje produžnog kabela za napajanje zbog oštećenja izolacije.

Nakon završetla rada

Očistite uređaj četkom od prašine i ostataka trave. Očistite oštrice od korijenja i ostataka trave koji su se zapleli i omotali oko valjka. Kako biste lakše uklonili travu omotanu oko valjka, odvrnite jedan sklop oštrice i povucite ga s valjka.

Zamjena kompletnih noževa:
• Odvijte sigurnosni vijak s osovine pomoću ključa.
• Skinite set noževa s osovine.
• Instalirajte novi set noževa obrnutim redoslijedom. Pregled i dopuna maziva u mjenjaču

Odvodni vijak nalazi se na desnoj strani kućišta mjenjača. Prije ponovnog punjenja masti uklonite set noževa s osovine za bolji pristup vijku. Uklonite sve ostatke sa zupčanika u području vijka. Nakon čišćenja zupčanika, odvrnite vijak imbus ključem. Za dopunjavanje masti, nagnite cijeli stroj tako da rupa bude na vrhu. Dopunite razinu masti dok se ne pojavi oko ruba rupe. Nakon ponovnog punjenja masti, zategnite vijak i ponovno sastavite set noževa.

Skladištenje i transport

Kada se ne koristi, čuvajte uređaj izvan dohvata djece.
● Prilikom prelaska na drugo radno mjesto isključite uređaj i odvojite ga od produžnog kabela, uhvatite transportnu ručku.
● Tijekom transporta osigurajte uređaj transportnim trakama i, ako je moguće, transportirajte ga u originalnom pakiranju.

11. Zamjenski dijelovi i pribor

Za kupnju rezervnih dijelova i pribora obratite se Dedra Exim servisu. Podaci za kontakt nalaze se na 1. stranici uputa.
Prilikom narudžbe rezervnih dijelova navedite broj PARTIJE koji se nalazi na natpisnoj pločici i broj dijela s montažnog crteža.
Tijekom jamstvenog roka popravci se vrše pod uvjetima navedenim u jamstvenom listu. Molimo pošaljite reklamirani proizvod na popravak u mjesto kupnje (prodavatelj je dužan prihvatiti reklamirani proizvod), pošaljite ga središnjem servisu Dedra Exim ili pošaljite servisu najbližem vašem mjestu stanovanja (popis usluga na www.dedra.pl). Molimo Vas da priložite popunjeni jamstveni list. Nakon isteka jamstvenog roka popravke obavlja središnji servis. Oštećeni proizvod treba poslati u Servis (troškove dostave snosi korisnik).

12. Samostalno otklanjanje kvarova

NAPOMENA **Prije samostalnog otklanjanja kvarova isključite napajanje uređaja.**

Problem	**Uzrok**	**Riješenje**
Uređaj ne radi	Kabel za napajanje nije pravilno spojen ili oštećena.	Gurnite utikač dublje u utičnicu, provjerite kabel za napajanje.
	U utičnici nema napona.	Provjerite napon u utičnici ili je li osigurač pregorio
	Uszkodzony włącznik.	Predajte uređaj na servis
Motor se pregrijava	Začepljeni ventilacijski otvori.	Očistite ventilacijske otvore
Stroj se teško pokreće	Zaplijenjeni ležajevi motora.	Predajte uređaj na servis.
Motor se ne pali	Aktivirala se toplinska zaštita	1.Prevelika radna dubina, promijenite na manju 2. Začepljeni zubi – otključati 3. Tlo je pretvrdo, odaberite odgovarajuću dubinu i .. pomaknite se naprijed-natrag nekoliko puta. .Pričekajte dok se motor ne ohladi

13. Komplet uređaja

1. Rotirajuća ruda 2. Vijci i leptiraste matice (4 kompleta) 3. Stezaljke za učvršćivanje kabela (2 kom.) 4. Transportni kotači (2 kom.))

14. Informacija za korisnike o odlaganju električne i elektroničke opreme

(odnosi se na kućanstva)

Ovaj simbol postavljen na proizvode ili popratnu dokumentaciju obavještava da se neispravni električni ili elektronički uređaji ne smiju odlagati s kućnim otpadom. Ispravan postupak u slučaju potrebe za zbrinjavanjem, ponovnom uporabom ili oporabom komponenti sastoji se od prijenosa uređaja na specijalizirano sabirno mjesto, gdje će biti besplatno prihvaćen. Informacije o lokacijama sabirnih točaka otpadne opreme pružaju lokalne vlasti, npr. na svojim web stranicama.
Pravilno zbrinjavanje uređaja omogućuje očuvanje dragocjenih resursa i izbjegavanje negativnog utjecaja na zdravlje i okoliš, do kojeg dolazi zbog mogućnosti da uređaji sadrže opasne tvari, smjese i sastavne dijelove.
Nepravilno odlaganje otpada podliježe kaznama predviđenim relevantnim lokalnim propisima.
Korisnici u zemljama Europske unije: Ako trebate odložiti električnu ili elektroničku opremu, obratite se najbližem prodavaču ili dobavljaču za dodatne informacije.
Odlaganje u zemljama izvan Europske unije: Ovaj simbol vrijedi samo za zemlje Europske unije. Ako trebate zbrinuti ovaj proizvod, obratite se lokalnim vlastima ili trgovcu radi pravilnog zbrinjavanja.

Jamstveni list

na

[Električna freza]

Kataloški broj: DED8710 br. partije:.....

(u daljnjem tekstu Proizvod)

Datum nabavke Proizvoda: .....

Pečat prodavača

Datum i potpis prodavača: .....

Izjava Korisnika:

Potvrđujem da sam upoznat s uvjetima jamstva i posljedicama nepoštivanja smjernica sadržanih u Uputama za upotrebu i jamstvenom listu. Upoznat sam s uvjetima ovog jamstva, što potvrđujem svojim potpisom:

....

Datum i mjesto Potpis Korisnika

I. Odgovornost za Proizvod

1. Jamac - Dedra Exim Sp. z o.o. sa sjedištem u Pruszkówu, adresa: ul. 3 Maja 8, 05-800 Pruszków, KRS 0000062517, Općinski sud za glavni grad Varšavu u Varšavi, XIV Gospodarski odjel Državnog sudskog registra, PIB 527-020-49-33, osnovni kapital: 100 980.00 PLN.
2. Pod uvjetima navedenim u ovom jamstvenom listu, Jamac daje jamstvo za Proizvod koji dolazi iz Jamčeve distribucije.
3. Odgovornost iz jamstva pokriva samo nedostatke koji proizlaze iz razloga koji su u Proizvodu u trenutku njegove predaje Korisniku.
4. Pod jamstvom, Korisnik stječe pravo na besplatan popravak Proizvoda, ako se kvar otkrije tijekom jamstvenog roka. Način popravka Proizvoda (metoda

popravka) ovisi o odluci Jamca. Ako Jamac utvrdi da ga je nemoguće popraviti, Jamac zadržava pravo zamijeniti neispravan element ili cijeli Proizvod ispravnim, smanjiti cijenu Proizvoda ili odstupiti od ugovora.
5. U odnosu na Korisnika koji nije potrošač u smislu Zakona od 23. travnja 1964. Građanski zakonik, odgovornost Jamca za štetu koja proizlazi iz ovog jamstva i/ili u vezi s njegovim sklapanjem i izvršenjem, bez obzira na pravni naslov, ograničena je na maksimalnu vrijednost neispravnog Proizvoda.

II. Jamstveni rok

Elementi Proizvoda	Jamstveni rok
Električna freza	24 mjeseca od datuma kupnje Proizvoda prikazanog u ovom jamstvenom listu

III. Uvjeti korištenja jamstva
1. Predočenje od strane korisnika popunjenog jamstvenog lista Proizvoda i potvrđivanje od strane Korisnika okolnosti kupnje Proizvoda, npr. predočenjem računa, fakture itd. Kako bi učinkovito riješili reklamaciju preporuča se da Korisnik dostavi sve elemente navedene u "Kompletu uređaja" zajedno s Proizvodom za reklamaciju koja se nalazi u Uputama za upotrebu.
2. Poštovanje od strane korisnika preporuka sadržanih u Uputama za uporabu i jamstvenom listu.
3. Jamstvo vrijedi isključivo na području Republike Poljske i EU.
4. Jamstvo ne obuhvaća kvarove Proizvoda nastale posebno kao rezultat:
a. Nepoštivanja od strane Korisnika uvjeta navedenih u Uputama za uporabu, posebno u pogledu pravilnog korištenja, održavanja i čišćenja;
b. Korištenja od strane Korisnika sredstava za čišćenje ili održavanje koja nisu u skladu s Uputama za uporabu;
c. Nepravilnog skladištenja i transporta Proizvoda od strane Korisnika;
d. Neovlaštene izmjene i/ili modifikacije Proizvoda od strane Korisnika koje nisu dogovorene s Jamcem;
e. Korištenja od strane Korisnika potrošnog materijala u Proizvodu koji nije u skladu s Uputama za uporabu.
5. Korisnik koji nije potrošač u smislu zakona od 23. travnja 1964. Građanski zakonik gubi jamstvo na Proizvod u kojem:
- je Korisnik je uklonio, promijenio ili oštetio serijske brojeve, oznake datuma i natpisne pločice;
- pečati su oštećeni od strane Korisnika ili pokazuju znakove manipulacije od strane Korisnika.
6. Pozor! Radnje povezane sa svakodnevnim radom Proizvoda, koje proizlaze, između ostalog iz Upute za uporabu Korisnik je dužan provoditi samostalno i o svom trošku.

IV. Procedura reklamacije
1. U slučaju utvrđivanja neispravnog rada Proizvoda, prije podnošenja reklamacije, provjerite jesu li sve radnje navedene posebno u Uputama za uporabu, izvršene ispravno.
2. Preporučujemo podnošenje reklamacije odmah, najbolje u roku od 7 dana od dana uočavanja kvara Proizvoda. Korisnik koji nije potrošač u smislu zakona od 23. travnja 1964. Građanski zakonik gubi prava koja proizlaze iz ovog jamstva ako se reklamacija ne podnese u roku od 7 dana.
3. Reklamacija se može podnijeti, između ostalog, na mjestu kupnje Proizvoda, u jamstvenom servisu ili pismeno na sljedeću adresu: Dedra Exim Sp. z o.o., ul. 3 Maja 8, 05-800 Pruszków.
4. Korisnik može podnijeti reklamaciju putem obrasca dostupnog na web stranici www.dedra.pl. ("Obrazac za reklamaciju").
5. Adrese jamstvenih servisa za pojedine zemlje dostupne su na web stranici www.dedra.pl. U slučaju nedostatka jamstvenog servisa za određenu zemlju, preporuča se slanje reklamacija na sljedeću adresu: Dedra Exim Sp. z o.o. ul. 3 Maja 8, 05-800 Pruszków (Poljska).
6. S obzirom na sigurnost Korisnika, zabranjeno je koristiti neispravan proizvod.
7. Pozor! Korištenje neispravnog Proizvoda opasno je za zdravlje i život Korisnika.
8. Izvršenje obveza koje proizlaze iz jamstva održat će se u roku od 14 radnih dana od dana isporuke Proizvoda koji korisnik reklamira.
9. Prije dostave neispravnog Proizvoda na reklamaciju, preporuča se čišćenje. Preporuča se da se reklamirani Proizvod pažljivo zaštiti od oštećenja tijekom transporta (preporuča se isporuka reklamiranog Proizvoda u originalnom pakiranju).
10. Jamstveni rok se produljuje za vrijeme tijekom kojeg ga Korisnik nije mogao koristiti zbog kvara na Proizvodu obuhvaćenom jamstvom.
Jamstvo ne isključuje, ograničava ili suspendira prava Korisnika koja proizlaze iz odredbi o jamstvu za nedostatke na prodanom artiklu.

Prema čl. 13 sek. 1 i sljed. 2. Uredbe (EU) 2016/679 Europskog parlamenta i Vijeća od 27. travnja 2016. o zaštiti fizičkih osoba u vezi s obradom osobnih podataka i slobodnom kretanju takvih podataka te stavljanju izvan snage Direktive 95/46. /EC, obavještavamo vas
1. Administrator Vaših osobnih podataka navedenih u formularu je DEDRA-EXIM sp. z o. o. sa sjedištem u Pruszkówu, ul. 3 Maja 8, 05-800 Pruszków (u daljnjem tekstu: "Administrator").
2. Vaši podaci će se obrađivati isključivo u svrhu provedbe jamstvenog postupka uređaja sukladno čl. 6 st. 1 slovo. b opće uredbe o zaštiti podataka (u daljnjem tekstu: "GDPR") Davanje podataka je dobrovoljno, ali nužno za provedbu jamstvenog postupka.
3. Vaši podaci će se obrađivati za vrijeme trajanja jamstvenog postupka te za potrebe arhiviranja u slučaju potrebe obrane od bilo kakvih potraživanja prema Administratoru, najduže do isteka istih.
4. Vaši podaci mogu se priopćiti samo subjektima koji obrađuju podatke za administratora na temelju pisanog ugovora o povjeravanju obrade osobnih podataka koji između ostalog daje: tehnička služba, održavanje hostinga ili web stranica, IT služba, kurirska tvrtka. Dobavljači Administratora dužni su osigurati sigurnost podataka i ispunjavati uvjete važećih zakona vezanih uz zaštitu osobnih podataka te ne smiju koristiti povjerene osobne podatke u druge svrhe osim onih navedenih u ugovoru s Administratorom.
5. Vaši podaci neće se obrađivati na automatizirani način, uključujući u obliku profiliranja, i neće se prenositi u treću zemlju/međunarodnu organizaciju.
6. Imate pravo pristupa svojim podacima te pravo na ispravak, brisanje, ograničenje obrade, pravo na prijenos podataka, pravo na prigovor u bilo kojem trenutku.
7. Za sva pitanja vezana uz obradu Vaših osobnih podataka od strane Administratora, možete nas kontaktirati na sljedeću e-mail adresu: daneosobowe@dedra.pl.;
8. Imate pravo podnijeti pritužbu tijelu nadležnom za zaštitu osobnih podataka

BG Съдържание

1. Снимки и чертежи
2. Описание на устройството
3. Предназначение на устройството
4. Ограничение на използването
5. Технически данни
6. Подготовка за работа
7. Връзка с мрежата
8. Включване на устройството
9. Използване на устройството
10. Текуща поддръжка
11. Резервни части и принадлежности
12. Дефекти, отстранени самостоятелно
13. Завършване на оборудването
14. Информация за потребителите относно изхвърлянето на електрическо и електронно оборудване
15. Гаранционна карта

Декларацията за съответствие е приложена към ръководството като отделен документ. При липса на декларация за съответствие, моля, свържете се с Dedra Exim Sp. z o.o.
Общите правила за безопасност са включени в отделна брошура в ръководството.

ПРЕДУПРЕЖДЕНИЕ. Прочетете всички предупреждения, обозначени със символа, и всички инструкции. Неспазването на следните предупреждения и инструкции за безопасност може да доведе до токов удар, пожар или сериозно нараняване.

Запазете всички предупреждения и инструкции за бъдеща употреба.

2. Описание на устройството

Фиг. A: 1) Дръжка 2) Заключване на превключвателя 3) Копче за превключване 4) Кабел с щепсел 5) Винтови клеми 6) Тръба на дръжката 7) Транспортна дръжка
8.motor housing 9.loosening blade cover 10.loosening blades 11.transport wheels

3. Предназначение на устройството

Уредът е предназначен за разрохкване, подравняване и възстановяване на почвата в домашните градини, лехи и цветни лехи. Благодарение на използването на електрически двигател, устройството е леко и функционално. Компактният дизайн позволява машината да се маневрира лесно и не изисква от потребителя да използва голяма сила.

4.Ограничения на използването

Устройството може да се използва само в съответствие с "Разрешените условия на работа" по-долу. То не е предназначено за използване на обществени места като паркове, спортни площадки, горски стопанства. Производителят не носи отговорност за евентуални повреди, причинени от неправилна употреба. Потребителят носи пълна отговорност за такива повреди.
Неразрешените промени в механичната и електрическата конструкция, всякакви модификации, операции по поддръжката, които не са описани в инструкциите за експлоатация, ще се считат за незаконни и ще доведат до незабавна загуба на гаранционни права, а декларацията за съответствие ще стане невалидна.
Неправилното използване или използването в противоречие с инструкциите за експлоатация води до незабавна загуба на гаранционни права.

Допустими условия на труд
S1 - непрекъсната работа.
Не работете по време на валежи.

5. Технически данни

Модел	**DED8710**
Електрически двигател	еднофазен
Захранващо напрежение [V]	230 ~
Мрежова честота [Hz]	50
Номинална мощност на двигателя [W]	1500
Максимална скорост[min]$^{-1}$	400
Работна ширина [mm]	450
Диаметър на лопатката [mm]	205
Работна дълбочина [mm]	220
Степен на защита	IPX4
Клас на защита	II
Тегло [kg]	13
Емисии на шум	
Ниво на звуково налягане L_{pA} [dB(A)]	80,4

Несигурност на измерването (K_{pA}) [dB(A)].	3
Ниво на звукова мощност L_{WA} [dB(A)]	91,57
Несигурност на измерването (K_{WA}) [dB(A)].	1,28
Гарантирано ниво на звукова мощност L_{WA}	93
Ниво на вибрации на дръжката:	
Основна ръкохватка $a_{h,AG}$ [m/s]^2	0,968
Неопределеност на измерването K [m/s2]	1,5

Информация за вибрациите и шума

Комбинираната стойност на вибрациите a_h и неопределеността на измерването са определени в съответствие с EN 709:1997 и са дадени в таблицата.

Емисиите на шум са определени в съответствие с EN 1553:1996 Стойностите са дадени в таблицата по-горе.

ВНИМАНИЕ **Шумът може да причини увреждане на слуха, винаги носете защита на слуха, когато работите!**

Декларираната обща стойност на вибрациите е измерена съгласно стандартен метод за изпитване и може да се използва за сравняване на едно оборудване с друго. Обявеното ниво на вибрациите може да се използва и за предварителна оценка на експозицията на вибрации.

Нивото на вибрациите по време на действителното използване на оборудването може да се различава от обявените стойности в зависимост от използването на работните инструменти, по-специално от вида на обработвания детайл и необходимостта от определяне на мерки за защита на оператора. За да се направи точна оценка на експозицията при действителните условия на използване, трябва да се вземат предвид всички части на работния цикъл, включително периодите, когато машината е изключена или когато е включена, но не се използва за работа.

6. Подготовка за работа

ВНИМАНИЕ **Извършвайте всички подготвителни работи при изключен от електрическата мрежа модул.**

Преди да започнете работа, проверете състоянието на машината за механични повреди (повреден корпус, захранващ кабел, аериращи ножове), които могат да повлияят на захвата или качеството на работата. Ако забележите повреден компонент, заменете го с нов или се свържете с най-близкия сервизен център. Ако забележите замърсяване, отстранете го със сгъстен въздух или чиста, суха кърпа.

Монтиране на скобата (фиг. B)

Поставете рамките на скобите в отворите в корпуса на устройството и ги затегнете с винтове.

Свържете транспортната дръжка към рамката на дръжката, поставете винтовете и затегнете с крилчати гайки. Поставете дръжките на дръжките върху горния сегмент и ги затегнете с крилчати гайки.

Сглобяване на колелата.

Поставете включените в комплекта колелца на оста на устройството, - отстранете капаците, които са на колелцата, **-поставете** колелцето на оста, добавете шайба и застопорете с щифт,

-Поставете капака на колелото върху него.

7. Връзка с мрежата

Преди да свържете уреда към източник на захранване, се уверете, че захранващото напрежение отговаря на стойността, посочена на табелката с номиналните стойности.

Захранващата инсталация трябва да бъде направена в съответствие със съществените изисквания за електрически инсталации и да отговаря на изискванията за безопасност при употреба. Параметрите за минималното сечение на захранващия кабел и номиналната стойност на предпазителя в зависимост от мощността на уреда са дадени в таблицата по-долу:

Мощност на устройството [W].	Минимално напречно сечение на проводника [mm]^2	Минимална стойност на предпазител тип B [A].
1400÷2300	1,5	16

Монтажът трябва да се извърши от квалифициран електротехник. Когато използвате удължителни кабели, уверете се, че сечението на проводниците не е по-малко от необходимото (вж. таблицата). Разположете електрическия кабел така, че да няма опасност от прерязване по време на работа. Не използвайте повредени удължителни кабели. Периодично проверявайте състоянието на захранващия кабел. Не дърпайте захранващия кабел.

8. Включване на устройството

ВНИМАНИЕ **Преди да стартирате устройството, е необходимо да извършите стъпките, описани в раздела "Подготовка за работа".**

За да стартирате устройството:

-свържете щепсела с гнездото към удължителя,

-Натиснете и задръжте бутона за заключване на превключвателя (фиг.C1)

-издърпайте пръчката (фиг.C2) към дръжката -моторът ще се задейства.

Изключване на устройството

Отпуснете пръчката на превключвателя и двигателят ще се изключи.

ВНИМАНИЕ **Използвайте само градински удължители, подходящи за употреба на открито.**

ВНИМАНИЕ **Когато устройството е изключено, ножовете продължават да се въртят.**

9. Използване на устройството

ВНИМАНИЕ **Работата при дъжд и висока влажност е забранена.**

Преди да започнете работа, повдигнете оста на колелото. Издърпайте дръжката с колелцето (фиг. E1), преместете оста до максимална позиция. (Фиг.E.точка Б) Пуснете колелцето, дръжката се заключва в максимално положение.

Преди да стартирате уреда, дръжте здраво дръжките - при стартиране остриетата дърпат уреда напред. След стартиране издърпайте уреда назад, за да могат остриетата да проникнат по-дълбоко в почвата.

Препоръчително е потребителят да остави остриетата да издърпат уреда свободно напред и след това да го дръпне назад със здрав захват. Чрез свободното оставяне на култиватора да тегли напред и след това да се издърпа назад, се постига най-голяма ефективност на работа.

ВНИМАНИЕ **Никога не пускайте разкъсвач върху удължител. Уверете се, че кабелът е на безопасно разстояние от уреда.**

ВНИМАНИЕ **При наклони винаги заставайте диагонално на наклона в сигурна и стабилна позиция. Не работете на стръмни наклони.**

10. Текуща поддръжка

ВНИМАНИЕ **Извършвайте всички операции по поддръжката, когато устройството е изключено от електрическото захранване.**

Преди започване на работа

- Проверете работните части на машината за износване или повреда.
- Проверете състоянието на превключвателя и на електрическия контакт.
- Проверете състоянието на удължителния кабел за повреда на изолацията.

След работа

Почистете уреда с четка от прах и остатъци от трева.

Почистете ножовете от корени и остатъци от трева, които са се сплели и овили около валяка. За да отстраните по-лесно тревата, увита около валяка, развийте едната сглобка на ножа и я издърпайте от валяка.

Смяна на пълните остриета:

-Затегнете с гаечен ключ фиксиращия винт от вала.

-Изтеглете комплекта ножове от вала.

-В обратен ред поставете новия комплект ножове.

Проверка и допълване на смазката в скоростната кутия

Изпускателният болт се намира от дясната страна на корпуса на скоростната кутия. Преди да заредите отново с грес, отстранете комплекта лопатки от вала, за да имате по-добър достъп до винта. Отстранете всички замърсявания от скоростната кутия в областта на винта. След като почистите скоростната кутия, развийте винта с помощта на щурцовия ключ. За да долеете грес, наклонете цялата машина, така че отворът да е отгоре. Долейте грес, докато се появи около ръба на отвора. След като смазката е напълнена, завъртете винта и монтирайте комплекта ножове.

Съхранение и транспортиране

Когато устройството не се използва, го съхранявайте на място, недостъпно за деца.

● Когато се премествате на друго работно място, изключете уреда и го изключете от удължителя, хванете дръжката за транспортиране.

● По време на транспортиране закрепете устройството с транспортни ремъци и по възможност го транспортирайте в оригиналната опаковка.

11. Резервни части и принадлежности

Предлагат се за закупуване аксесоари:

За закупуване на резервни части и аксесоари се свържете с Dedra Exim Service. Данните за контакт можете да намерите на страница 1 от ръководството.

Когато поръчвате резервни части, посочете номера на партидата върху табелката с имената и номера на частта от монтажния чертеж.

По време на гаранционния период ремонтите се извършват в съответствие с условията, посочени в гаранционната карта. Моля, предайте дефектния продукт за ремонт на мястото на покупката (продавачът е длъжен да приеме дефектния продукт), изпратете го в централния сервизен център на Dedra Exim или го изпратете в сервизния център, който е най-близо до вашето местоживеене (списък на сервизните центрове на www.dedra.pl). Моля, приложете попълнената гаранционна карта. След изтичане на гаранционния срок ремонтите се извършват от централния сервиз. Изпратете дефектния продукт до сервизния център (транспортните разходи се заплащат от потребителя).

12. Дефекти, отстранени самостоятелно

ВНИМАНИЕ **Изключете устройството от електрическата мрежа, преди да започнете самостоятелно да отстранявате неизправности.**

Проблем	Причина	Решение
Устройството не работи	Кабелът за захранване е неправилно свързан или повреден.	Вкарайте щепсела по-дълбоко в контакта, проверете захранващия кабел.
	В гнездото няма напрежение.	Проверете напрежението в контакта или дали е изключен предпазител.
	Дефектен превключвател.	Поръчайте сервизно обслужване на устройството си
Двигателят прегрява	Запушени вентилационни отвори.	Почистете вентилационните отвори.
Машината се стартира трудно	Запушени лагери на двигателя.	Направете сервизно обслужване на устройството.

Двигателят не се стартира	Термичната защита се задейства	1. твърде дълбока работна дълбочина, сменете я с по-плитка 2. блокирани зъби - отблокиране 3. твърде твърда почва, изберете правилната дълбочина и се движете напред-назад няколко пъти. Изчакайте двигателят да изстине

13. Завършване на устройството

1.Rake 2.Bolts и крилчати гайки (4 бр.) 3.Cable задържане клипове (2 бр.) 4.Транспортни колела (2 бр.)

14. Информация за потребителите относно изхвърлянето на електрическо и електронно оборудване

(засяга домакинствата)

Символът, изобразен върху продуктите или придружаващата ги документация, указва, че дефектното електрическо или електронно оборудване не трябва да се изхвърля заедно с битовите отпадъци. Ако трябва да изхвърлите, да използвате повторно или да възстановите компоненти, е правилно да ги занесете в специализиран пункт за събиране, където ще бъдат приети безплатно. Информация за местоположението на пунктовете за събиране на употребявано оборудване се предоставя от местните власти, например на техните уебсайтове.

Правилното рециклиране на устройствата ви позволи да спестите ценни ресурси и да избегнете отрицателни въздействия върху здравето и околната среда в резултат на възможното наличие на: опасни вещества, смеси и компоненти в оборудването.

Неправилното изхвърляне на отпадъци е свързано с риск от санкции съгласно съответните местни разпоредби.

Потребители в страни от ЕС: Ако трябва да изхвърлите електрическо или електронно оборудване, моля, свържете се с най-близкия пункт за продажба или с вашия доставчик, който ще ви предостави допълнителна информация.

Изхвърляне в страни извън Европейския съюз: Този символ се отнася само за страните от Европейския съюз. Ако желаете да изхвърлите този продукт, моля, свържете се с местните власти или с търговеца за правилния начин на изхвърляне.

Гаранционна карта

на

Електрически разкъсвач

Номер на поръчката: DED8710 Номер на партидата: .....

(наричан по-долу "Продуктът")

Дата на закупуване на продукта: .....

Печат на дилъра

Дата и подпис на продавача: .....

Изявление на потребителя:

Потвърждавам, че съм информиран за условията на гаранцията и последствията от неспазването на указанията в инструкцията за експлоатация и гаранционната карта. Запознат съм с условията на тази гаранция, което потвърждавам със саморъчния си подпис:

....

Дата и място Подпис на потребителя

I. Отговорност за продукта

1. Гарант - Dedra Exim Sp. z o.o. със седалище в Прушков, адрес: гр: 3 Maja 8, 05-800 Pruszków, KRS 0000062517, Окръжен съд за столицата Варшава във Варшава, XIV икономическо отделение на Националния съдебен регистър, NIP 527-020-49-33, акционерен капитал: 100 980,00 PLN.
2. Съгласно условията, посочени в тази гаранционна карта, Гарантът гарантира Продукта, произхождащ от дистрибуцията на Гаранта.
3. Отговорността по гаранцията покрива само дефекти, възникнали по причини, присъщи на Продукта в момента на доставката му до Потребителя.
4. По силата на гаранцията Потребителят има право на безплатен ремонт на Продукта, при условие че дефектът се е проявил по време на гаранционния период. Методът на ремонт на Продукта (методът на ремонт) е по преценка на Гаранта. Ако Гарантът установи, че ремонтът не е възможен, той си запазва правото да замени дефектния елемент или целия Продукт с бездефектен, да намали цената на Продукта или да се откаже от договора.

По отношение на потребител, който не е потребител по смисъла на Закона от 23 април 1964 г. Граждански кодекс, отговорността на Гаранта за вреди, произтичащи от тази гаранция и/или във връзка с нейното сключване и изпълнение, независимо от правния титул, е ограничена до максималната стойност на дефектния Продукт.

II. Гаранционен период

Компоненти на продукта	Продължителност на гаранционната защита
Електрически разкъсвач	24 месеца от датата на закупуване на Продукта, както е посочено в тази гаранционна карта

III. Условия за ползване на гаранцията

Потребителят трябва да представи попълнената гаранционна карта на Продукта и да докаже обстоятелствата на закупуване на Продукта от Потребителя, напр. чрез представяне на касова бележка, фактура и др. За целите на ефективното разглеждане на жалби се препоръчва Потребителят да представи заедно с Продукта всички компоненти, посочени в "Комплектоване на устройството", съдържащо се в Ръководството за потребителя.

2. че потребителят спазва инструкциите в ръководството за експлоатация и гаранционната карта.

3.Гаранцията обхваща само територията на Република Полша и ЕС.

4.Гаранцията не покрива дефекти на Продукта, произтичащи по-специално от:

a. Неспазване от страна на потребителя на условията, посочени в инструкциите за експлоатация, по-специално по отношение на правилната експлоатация, поддръжка и почистване;

b. Използване на продукти за почистване или поддръжка от страна на потребителя, които не съответстват на инструкциите за експлоатация;

c. Неподходящо съхранение и транспортиране на Продукта от страна на Потребителя;

d. Неразрешени промени и/или модификации на Продукта от страна на Потребителя, които не са били съгласувани с Гаранта;

e. Използването от страна на Потребителя в Продукта на консумативи, които не съответстват на Инструкцията за експлоатация.

5. Потребител, който не е потребител по смисъла на Закона от 23 април 1964 г. Граждански кодекс, губи гаранцията за Продукта, в който:

- серийните номера, обозначенията за дата и табелките с номинални стойности са били отстранени, променени или повредени от потребителя;
- пломбите са били повредени от потребителя или имат следи от манипулация от страна на потребителя.

Внимание: Потребителят трябва да извършва дейностите, свързани с ежедневната експлоатация на Продукта, произтичащи, наред с другото, от Инструкциите за употреба, сам и за своя сметка.

IV. Процедура за подаване на жалби

1. В случай, че се установи, че Продуктът работи неправилно, трябва да се уверите, че всички стъпки, посочени в инструкциите за експлоатация, са извършени правилно, преди да предявите рекламация.
2. Препоръчително е да подадете жалба незабавно, за предпочитане в рамките на 7 дни от забелязването на дефект в Продукта. Потребител, който не е потребител по смисъла на Закона от 23 април 1964 г. Граждански кодекс, губи правата, произтичащи от тази гаранция, ако рекламацията не бъде направена в рамките на 7 дни.
3. Рекламации могат да бъдат предявени, inter alia, в мястото на закупуване на Продукта, в гаранционното обслужване или в писмена форма на адреса: Dedra Exim Sp. z o.o., ul. 3 Maja 8, 05-800 Pruszków.
4. Потребителят може да подаде жалба, като използва формуляра, достъпен на уебсайта www.dedra.pl. ("Формуляр за гаранционна рекламация").
5. Адресите на гаранционното обслужване за отделните страни са достъпни на адрес www.dedra.pl. Ако няма гаранционен сервиз за дадена страна, препоръчваме да отправяте гаранционни претенции на адрес: Dedra Exim Sp. z o.o. ul. 3 Maja 8, 05-800 Pruszków (Полша).
6. С оглед на безопасността на Потребителя е забранено използването на дефектен Продукт.
7. Внимание: Използването на дефектен Продукт е опасно за здравето и живота на Потребителя.
8. Изпълнението на задълженията по гаранцията ще се осъществи в рамките на 14 работни дни, считано от датата на доставка на декларирания Продукт от Потребителя.
9. Преди да предадете дефектния Продукт за рекламация, се препоръчва да го почистите. Препоръчва се Продуктът за рекламация да бъде внимателно защитен от повреди по време на транспортиране (препоръчва се Продуктът за рекламация да се достави в оригиналната му опаковка).
10. Гаранционният срок се удължава с времето, през което Потребителят не е могъл да използва Продукта, обхванат от гаранцията, поради дефект. Гаранцията не изключва, не ограничава и не спира правата на Потребителя, произтичащи от гаранционните разпоредби, за дефекти на продадените стоки.

В съответствие с член 13, параграфи 1 и 2 от Регламент (ЕС) 2016/679 на Европейския парламент и на Съвета от 27 април 2016 г. относно защитата на физическите лица във връзка с обработването на лични данни и относно свободното движение на такива данни и за отмяна на Директива 95/46/ЕО ("ОРЗД"), с настоящото Ви информираме, че

1. Администраторът на Вашите лични данни, посочени във формуляра е DEDRA-EXIM sp. z o.o. със седалище в Прушков, на ул. 3 Maja 8, 05-800 Прушков (по-нататък: „Администратор”).
2. Вашите лични данни ще се обработват изключително с цел провеждане на гаранционната процедура на устройството съгласно ст. 6 ал. 1 буква “б” от Общия регламент за защита на личните данни (по-нататък: „ОРЗД”) Посочване на данните е доброволно, но е необходимо за провеждане на гаранционната процедура.
3. Вашите лични данни ще се обработват през срока на разглеждането на провеждане на гаранционната процедура и за архивни цели при

необходимост от защита от евентуалните претенции към Администратора не по-дълго отколкото до датата на давността им.

4. Вашите лични данни могат да се обявяват изключително на операторите, обработващи данните в полза на Администратора въз основа на писмен договор за възлагане на обработването на личните данни, предоставящи, м.др. услуги по технически сервиз, хостинг или обслужване на уеб-сайта, по IT обслужване, на куриерска служба. Доставчиците на Администратора са задължени да осигурят защита на личните данни и да отговарят на изискванията на действащото законодателство, свързано със защита на личните данни и не могат да използват доверените им лични данни за целите, различни от определените в договор с Администратора.
5. Вашите данни няма да бъдат обработвани по автоматизиран начин, в това число във формата на профилиране, и няма да се предоставят в трета страна/международна организация.
6. Имате право на достъп до съдържанието на личните си данни и право всеки момент да ги коригирате, изтриете, ограничите обработването им, право да прехвърляте данните, право да подадете възражение.
7. По всякакви въпроси, свързани с обработването на Вашите лични данни от Администратора можете да се свържете на електронен адрес: daneosobowe@dedra.pl.;
8. Имате право да подадете жалба до органа, компетентен относно въпросите за защита на личните данни;

UA Зміст

1. Фотографії та малюнки
2. Опис пристрою
3. Призначення пристрою
4. Обмеження використання
5. Технічні дані
6. Підготовка до роботи
7. Підключення до мережі
8. Увімкнення пристрою
9. Використання пристрою
10. Поточне обслуговування
11. Запасні частини та аксесуари
12. дефекти виправлені самостійно
13. Комплектація обладнання
14. Інформація для користувачів щодо утилізації електричного та електронного обладнання
15. Гарантійний талон

Декларація відповідності додається до інструкції окремим документом. У разі відсутності декларації відповідності, будь ласка, зверніться до компанії Dedra Exim Sp. z o.o.
Загальні правила техніки безпеки включені в посібник окремим буклетом.

ПОПЕРЕДЖЕННЯ. Прочитайте всі попередження, позначені цим ⚠ символом, та всі інструкції. Недотримання наведених нижче попереджень та інструкцій з техніки безпеки може призвести до ураження електричним струмом, пожежі або серйозних травм.

Зберігайте всі попередження та інструкції для подальшого використання.

2. Опис пристрою

Рис. A: 1) Ручка 2) Блокування вимикача 3) Ручка вимикача 4) Кабель з вилкою 5) Гвинтові клеми 6) Трубка ручки 7) Ручка для транспортування 8.корпус двигуна 9.кришка розпушувального ножа 10.розпушувальні ножі 11.транспортні колеса

3. Призначення пристрою

Агрегат призначений для розпушування, вирівнювання та рекультивації ґрунту на присадибних ділянках, грядках і клумбах. Завдяки використанню електродвигуна пристрій легкий і функціональний. Компактна конструкція дозволяє легко маневрувати машиною і не вимагає від користувача великих зусиль.

4. Обмеження у використанні

Пристрій можна використовувати лише відповідно до "Дозволених умов експлуатації", наведених нижче. Він не призначений для використання в громадських місцях, таких як парки, спортивні майданчики, лісові масиви. Виробник не несе відповідальності за будь-яку шкоду, спричинену неналежним використанням. Відповідальність за таку шкоду несе виключно користувач.
Несанкціоновані зміни механічної та електричної конструкції, будь-які модифікації, операції з технічного обслуговування, не описані в інструкції з експлуатації, вважаються незаконними і призводять до негайної втрати гарантійних прав, а декларація про відповідність стає недійсною.
Неправильне використання або використання не відповідно до інструкції з експлуатації призведе до негайної втрати гарантійних прав.

Допустимі умови праці
S1 - безперервна робота.
Не працюйте під час опадів.

5. Технічні дані

Модель	**DED8710**
Електродвигун	однофазний
Напруга живлення [В]	230 ~
Частота мережі [Гц]	50
Номінальна потужність двигуна [Вт]	1500
Максимальна швидкість[хв $]^{-1}$	400
Робоча ширина [мм]	450
Діаметр леза [мм]	205
Робоча глибина [мм]	220
Ступінь захисту	IPX4
Клас захисту	II
Вага [кг]	13
Викиди шуму	
Рівень звукового тиску L_{pA} [дБ(А)]	80,4
Невизначеність вимірювання (K_{pA}) [дБ(А)].	3
Рівень звукової потужності L_{WA} [дБ(А)]	91,57
Невизначеність вимірювання (K_{WA}) [дБ(А)].	1,28
Гарантований рівень звукової потужності L_{WA}	93
Рівень вібрації ручки:	
Основна ручка $a_{h,AG}$ [m/s $]^2$	0,968
Невизначеність вимірювання K [м/с2].	1,5

Інформація про вібрації та шум

Комбіноване значення вібрацій a_h і невизначеність вимірювання були визначені відповідно до EN 709:1997 і наведені в таблиці.
Рівень шуму був визначений відповідно до стандарту EN 1553:1996, значення наведені в таблиці вище.

ПРИМІТКА **Шум може призвести до пошкодження слуху, завжди використовуйте засоби захисту органів слуху під час роботи!**

Заявлене значення загальної вібрації було виміряно відповідно до стандартного методу випробувань і може використовуватися для порівняння одного обладнання з іншим. Заявлений рівень вібрації також може бути використаний для попередньої оцінки впливу вібрації.
Рівень вібрації під час фактичного використання обладнання може відрізнятися від заявлених значень, залежно від використання робочих інструментів, зокрема типу заготовки та необхідності визначення заходів для захисту оператора. Для точної оцінки впливу в реальних умовах експлуатації необхідно враховувати всі частини робочого циклу, включаючи періоди, коли верстат вимкнений або коли він увімкнений, але не використовується для роботи.

6. Підготовка до роботи

ПРИМІТКА **Всі підготовчі роботи виконуйте, відключивши пристрій від мережі електроживлення.**

Перед початком роботи перевірте стан машини на наявність механічних пошкоджень (пошкоджений корпус, кабель живлення, вентиляційні лопаті), які можуть вплинути на зчеплення або якість роботи. Якщо ви помітили пошкоджений компонент, замініть його на новий або зверніться до найближчого сервісного центру. Якщо ви помітили забруднення, видаліть його стисненим повітрям або чистою сухою тканиною.
Монтаж кронштейна (рис. B)
Вставте рамки кронштейнів в отвори в корпусі блоку, затягніть гвинтами.
З'єднайте транспортну ручку з рамами ручок, вставте гвинти і затягніть барашковими гайками. Помістіть ручки на верхній сегмент і затягніть барашковими гайками.
Колесо в зборі.
Встановіть коліщатка, що входять до комплекту, на вісь пристрою, -
Зніміть кришки, які є на коліщатках, **-Помістіть** ролики на вісь, додайте шайбу, зафіксуйте штифтом,
-Встановіть колісний ковпак на колесо.

7. Підключення до мережі

Перед підключенням приладу до електромережі переконайтеся, що напруга живлення відповідає значенню, зазначеному на табличці з технічними даними.
Підключення до електромережі повинно бути виконано відповідно до основних вимог до електроустановок і відповідати вимогам безпеки при використанні. Параметри мінімального перерізу кабелю живлення та номінального значення запобіжника залежно від потужності приладу наведені в таблиці нижче:

Потужність пристрою [Вт].	Мінімальний переріз провідника [мм $]^2$	Мінімальне значення запобіжника типу B [A].
1400÷2300	1,5	16

Установку повинен виконувати кваліфікований електрик. Використовуючи подовжувачі, переконайтеся, що переріз провідників не менший за необхідний (див. таблицю). Прокладіть електричний кабель таким чином, щоб виключити ризик його перерізання під час роботи. Не використовуйте пошкоджені подовжувачі. Періодично перевіряйте стан кабелю живлення. Не тягніть за кабель живлення.

8. Увімкнення пристрою

ПРИМІТКА **Перед запуском пристрою необхідно виконати дії, описані в розділі "Підготовка до роботи".**

Запустити пристрій:
-підключіть вилку з розеткою до подовжувача,
-Натисніть і утримуйте кнопку блокування перемикача (рис. C1)
-потягніть палицю (рис. C2) до ручки - двигун запуститься.
Щоб вимкнути пристрій
Відпустіть палицю на вимикачі, двигун вимкнеться.

ПРИМІТКА **Використовуйте тільки садові подовжувачі, придатні для використання на відкритому повітрі.**

ПРИМІТКА **Коли пристрій вимкнено, ножі все ще можуть обертатися.**

9. Використання пристрою

ПРИМІТКА **Забороняється працювати під час дощу та при підвищеній вологості.**

Перед початком роботи підніміть колісну вісь. Потягніть за ручку з роликом (рис.E1), перемістіть вісь в максимальне положення. (Рис.E.точка B) Відпустіть ролик, ручка зафіксується в максимальному положенні.
Перед запуском пристрою міцно тримайте рукоятки - під час запуску ножі тягнуть пристрій вперед. Після запуску потягніть пристрій назад, щоб ножі могли глибше заглибитися в ґрунт. Рекомендується, щоб користувач дозволив ножам вільно тягнути пристрій вперед, а потім потягнув його назад, міцно тримаючи. Вільне просування культиватора вперед, а потім потягнення назад на себе забезпечує найбільшу ефективність роботи.

ПРИМІТКА **Ніколи не направляйте розпушувач на подовжувач.**
Переконайтеся, що кабель знаходиться на безпечній відстані від приладу.

ПРИМІТКА **На нахилах завжди стояти по діагоналі до нахилу в безпечному, стійкому положенні. Не працюйте на крутих схилах.**

10. Поточне обслуговування

ПРИМІТКА **Виконуйте всі операції з технічного обслуговування, відключивши пристрій від електромережі.**

Перед початком роботи
- Перевірте робочі частини машини на наявність зносу або пошкоджень.
- Перевірте стан вимикача та розетки.
- Перевірте стан подовжувача на предмет пошкодження ізоляції.

Після роботи
Очистіть пристрій щіткою від пилу та залишків трави.
Очистіть ножі від коріння, залишків трави, що сплелися і засохли навколо котка. Щоб легше видалити траву, що намоталася на ротор, відкрутіть один блок ножів і витягніть його з ротора.

Заміна лопатей в зборі: -
Затягніть стопорний гвинт з валу за допомогою гайкового ключа.
-Зніміть комплект ножів з валу.
-Встановіть новий комплект ножів у зворотній послідовності.
Перевірка та дозаправка мастила в редукторі
Зливний болт знаходиться з правого боку корпусу редуктора. Перед тим, як заливати мастило, зніміть набір лопатей з валу, щоб мати кращий доступ до гвинта. Видаліть будь-яке сміття з редуктора в районі гвинта. Після очищення редуктора відкрутіть гвинт за допомогою шестигранного ключа. Щоб залити мастило, нахиліть всю машину так, щоб отвір був зверху. Заливайте мастило до тих пір, поки воно не з'явиться по краях отвору. Після того, як мастило буде залито, закрутіть гвинт і встановіть на місце набір ножів.

Зберігання та транспортування
Коли пристрій не використовується, зберігайте його в недоступному для дітей місці.
При переміщенні в іншу робочу зону вимкніть пристрій і від'єднайте його від подовжувача, візьміться за ручку для транспортування.
Під час транспортування закріпіть пристрій транспортними ременями і, якщо можливо, транспортуйте його в оригінальній упаковці.

11. Запасні частини та аксесуари

Аксесуари можна придбати:

Для придбання запасних частин та аксесуарів, будь ласка, зв'яжіться з компанією Dedra Exim Service. Контактні дані можна знайти на сторінці 1 цього посібника.
При замовленні запасних частин, будь ласка, вказуйте номер партії на заводській табличці та номер деталі зі складального креслення.
Протягом гарантійного терміну ремонт здійснюється відповідно до умов, зазначених у гарантійному талоні. Будь ласка, передайте несправний виріб для ремонту за місцем придбання (продавець зобов'язаний прийняти несправний виріб), надішліть його до центрального сервісного центру Dedra Exim або до найближчого сервісного центру за місцем проживання (список сервісних центрів на сайті www.dedra.pl). Будь ласка, додайте заповнений гарантійний талон. Після закінчення гарантійного терміну ремонт здійснюється центральним сервісним центром. Надішліть несправний виріб до сервісного центру (витрати на пересилку оплачує користувач).

12. Дефекти виправлені самостійно

ПРИМІТКА **Перед самостійним усуненням несправностей від'єднайте пристрій від джерела живлення.**

Проблема	Тому що	Рішення
Пристрій не працює	Кабель живлення неправильно підключений або пошкоджений.	Вставте вилку в розетку глибше, перевірте шнур живлення.
	Напруга в розетці відсутня.	Перевірте напругу в розетці або чи не спрацював запобіжник
	Несправний вимикач.	Віддайте пристрій на обслуговування
Двигун перегрівається	Забиті вентиляційні отвори.	Почистіть вентиляцію.
Машина запускається з труднощами	Заклинило підшипники двигуна.	Віддайте пристрій на технічне обслуговування.
Двигун не запускається	Спрацював тепловий захист	1. робоча глибина занадто велика, змініть на меншу 2. заблоковані зуби - розблокувати 3. занадто твердий ґрунт, виберіть правильну глибину і кілька разів пройдіться вперед і назад. Зачекайте, поки двигун охолоне

13. Комплектація обладнання

1.граблі 2.болти та гайки (4 шт.) 3.фіксатори кабелю (2 шт.) 4.транспортні колеса (2 шт.)

14. Інформація для користувачів щодо утилізації електричного та електронного обладнання

(стосується домогосподарств)
Символ, зображений на виробах або супровідній документації, вказує на те, що несправне електричне або електронне обладнання не можна утилізувати разом з побутовими відходами. Якщо вам потрібно утилізувати, повторно використати або відновити компоненти, найкраще віднести їх до спеціалізованого пункту збору, де вони будуть прийняті безкоштовно. Інформацію про місцезнаходження пунктів збору відпрацьованого обладнання надають місцеві органи влади, наприклад, на їхніх веб-сайтах.
Правильна утилізація пристрою, допомагає зберегти цінні ресурси та уникнути негативного впливу на здоров'я та навколишнє середовище внаслідок можливої присутності в обладнаннінебезпечних речовин: речовини, суміші та компоненти.
Неправильна утилізація відходів загрожує штрафними санкціями згідно з відповідними місцевими нормами.
Користувачі в країнах ЄС: Якщо вам потрібно утилізувати електричне або електронне обладнання, зверніться до найближчої точки продажу або до вашого постачальника, який надасть вам додаткову інформацію.
Утилізація в країнах за межами Європейського Союзу: Цей символ стосується лише країн Європейського Союзу. Якщо ви хочете утилізувати цей виріб, зверніться до місцевих органів влади або дилера для отримання інформації про правильний спосіб утилізації.

Гарантійний талон
на
Електричний розпушувач

Номер замовлення: DED8710 Номер лоту: .....
(далі - Продукт)
Дата придбання продукту: .....

Печатка дилера

Дата та підпис продавця: .....

Заява користувача:
Я підтверджую, що ознайомлений з умовами гарантії та наслідками недотримання вказівок, викладених в інструкції з експлуатації та гарантійному талоні. Я ознайомлений з умовами цієї гарантії, що підтверджую власним підписом:

....
Дата і місце Підпис користувача

I. Відповідальність за Продукт

1. Поручитель - Dedra Exim Sp. z o.o. з місцезнаходженням в м. Прушкув, адреса: ul. 3 Maja 8, 05-800 Pruszków, KRS 0000062517, Окружний суд столичного міста Варшави у Варшаві, XIV Економічний відділ Національного судового реєстру, NIP 527-020-49-33, статутний капітал: 100 980,00 ЗЛОТИХ.
2. Відповідно до умов цього гарантійного талона, Гарант гарантує Товар, що походить з дистриб'юторської мережі Гаранта.
3. Відповідальність за гарантією поширюється лише на дефекти, що виникли з причин, притаманних Продукту на момент його доставки Користувачеві.
4. Користувач, на підставі гарантії, має право на безкоштовний ремонт Продукту за умови, що дефект став очевидним протягом гарантійного терміну. Спосіб ремонту Продукту (метод ремонту) визначається на розсуд Гаранта. Якщо Гарант визнає ремонт неможливим, він залишає за собою право замінити дефектний елемент або весь Виріб на бездефектний, знизити ціну Виробу або відмовитися від виконання договору.

По відношенню до Користувача, який не є споживачем у розумінні Закону від 23 квітня 1964р. Цивільного кодексу, відповідальність Гаранта за збитки, що виникли внаслідок цієї гарантії та/або у зв'язку з її укладенням та виконанням, незалежно від правового титулу, обмежується максимальною вартістю дефектного Продукту.

II. Гарантійний термін

Компоненти продукту	Тривалість гарантійного захисту
Електричний розпушувач	24 місяці з дати придбання Продукту, як зазначено в цьому гарантійному талоні

III. Умови для отримання гарантії

Користувач повинен пред'явити заповнений гарантійний талон на Виріб та обґрунтувати обставини придбання Виробу, наприклад, пред'явивши чек, рахунок-фактуру тощо. З метою ефективного розгляду рекламації рекомендується, щоб Користувач надав разом з Виробом всі компоненти, зазначені в розділі "Комплектація пристрою", що міститься в Посібнику користувача.
2. що користувач дотримується інструкцій, наведених в інструкції з експлуатації та гарантійному талоні.
3.Гарантія поширюється лише на територію Республіки Польща та ЄС.
4.Гарантія не поширюється на дефекти Продукту, що виникають, зокрема, внаслідок:
a. Недотримання Користувачем умов, викладених в Інструкції з експлуатації, зокрема щодо правильної експлуатації, технічного обслуговування та чищення;
b. Використання Користувачем засобів для чищення або технічного обслуговування, які не відповідають вимогам Інструкції з експлуатації;
c. Неналежне зберігання та транспортування Продукту Користувачем;
d. Несанкціоновані зміни та/або модифікації Продукту Користувачем, які не були узгоджені з Гарантом;
e. Використання Користувачем у Виробі витратних матеріалів, що не відповідають вимогам Інструкції з експлуатації.
5. Користувач, який не є споживачем у розумінні Закону від 23 квітня 1964р. Цивільного кодексу, втрачає гарантію на Продукт, в якому:
- серійні номери, позначення дати та паспортні таблички були видалені, змінені або пошкоджені користувачем;
- пломби були пошкоджені користувачем або мають ознаки втручання користувача.
Увага: Користувач зобов'язаний самостійно і за власний рахунок виконувати дії, пов'язані з повсякденною експлуатацією Виробу, що випливають, зокрема, з Інструкції з експлуатації, самостійно і за власний рахунок.

IV. Процедура розгляду скарг

1. Якщо Ви виявите, що Виріб працює неправильно, перед тим, як пред'явити претензію, Ви повинні переконатися, що всі кроки, зазначені в Інструкції з експлуатації, були виконані правильно, перш ніж пред'являти претензію.
2. Рекомендується подавати рекламацію негайно, бажано протягом 7 днів з моменту виявлення дефекту Продукту. Користувач, який не є споживачем у розумінні Закону від 23 квітня 1964р. Цивільного кодексу, втрачає права, що випливають з цієї гарантії, якщо рекламація не буде подана протягом 7 днів.
3. Повідомлення про рекламацію можна подати, зокрема, в місці придбання Продукту, в гарантійному сервісі або в письмовій формі на вказану адресу: Dedra Exim Sp. z o.o., ul. 3 Maja 8, 05-800 Pruszków.
4. Користувач може подати рекламацію, використовуючи форму, доступну на веб-сайті www.dedra.pl. ("Бланк рекламації").
5. Адреси гарантійного обслуговування для окремих країн можна знайти на сайті www.dedra.pl. Якщо для певної країни немає гарантійного сервісу, рекомендується звертатися з гарантійними претензіями за адресою: Dedra Exim Sp. z o.o. ul. 3 Maja 8, 05-800 Pruszków (Польща).
6. З метою безпеки Користувача використання дефектного Продукту заборонено.
7. Попередження: Використання несправного виробу є небезпечним для здоров'я та життя Користувача.
8. Виконання зобов'язань за гарантією відбудеться протягом 14 робочих днів, рахуючи від дати доставки Користувачем заявленого Продукту.
9. Рекомендується очистити дефектний Виріб перед тим, як доставити його для рекламації. Виріб, що підлягає рекламації, рекомендується ретельно захищати від пошкоджень під час транспортування (рекомендується доставляти Виріб, що підлягає рекламації, в оригінальній упаковці).
10. Гарантійний термін продовжується на час, протягом якого Користувач не міг використовувати Продукт, на який поширюється гарантія, через дефект.
Гарантія не виключає, не обмежує і не призупиняє права Користувача, передбачені положеннями про гарантійні зобов'язання щодо дефектів проданих товарів.

Відповідно до статті 13(1) та (2) Регламенту (ЄС) 2016/679 Європейського Парламенту та Ради від 27 квітня 2016 року про захист фізичних осіб у зв'язку з обробкою персональних даних і про вільний рух таких даних та про скасування Директиви 95/46/ЄС (далі: "RODO"), повідомляємо Вам наступне

1. Контролером ваших персональних даних, вказаних у формі, є компанія DEDRA-EXIM sp. z o.o., зареєстрована за адресою: вул. 3 Мая, 8, 05-800, Прушкув (далі: «Контролер»).
2. Ваші дані будуть оброблятися виключно з метою виконання гарантійної процедури для пристрою згідно з літ. b п. 1. ст. 6 Загального регламенту захисту даних (далі: «ЗРЗД») Надання даних є добровільним, але необхідним для виконання гарантійної процедури.
3. Ваші дані будуть оброблятися протягом періоду виконання гарантійної процедури та з метою архівування на випадок необхідності захисту від можливих претензій до Контролера, але не довше закінчення терміну позовної давності.
4. Ваші дані можуть бути розкриті тільки суб'єктам, які обробляють дані від імені Контролера, на підставі письмового договору про доручення на обробку персональних даних, що передбачає, зокрема, технічне обслуговування, хостинг або обслуговування веб-сайту, IT-сервіс, кур'єрську компанію. Постачальники Контролера зобов'язані забезпечувати безпеку даних і дотримуватися вимог чинного законодавства щодо захисту персональних даних і не можуть використовувати довірені їм персональні дані в цілях, відмінних від зазначених у договорі з Контролером.
5. Ваші персональні дані не будуть оброблятися автоматизовано, зокрема, не будуть профілюватися, а також не будуть передаватися у треті країни/міжнародні організації.
6. Ви маєте право на доступ до своїх персональних даних та право на їхнє виправлення, видалення, обмеження обробки, право на передачу даних, право на відмову від обробки, у будь-який момент;
7. З усіх питань, пов'язаних з обробкою Контролером ваших персональних даних, ви можете звернутися до Контролера за адресою e-mail: daneosobowe@dedra.pl.;
8. Ви маєте право подати скаргу до відповідного наглядового органу із захисту персональних даних;

DE Inhalt

1. Fotos und Abbildungen
2. Beschreibung des Geräts
3. Verwendungszweck des Geräts
4. Nutzungsbeschränkung
5. Technische daten
6. Vorbereitung auf die Arbeit
7. Verbindung zum Netzwerk
8. Einschalten des Geräts
9. Verwendung des Geräts
10. Laufende Wartung
11. Ersatzteile und Zubehör
12. Eigenständige Fehlerbehebung
13. Komplettgerät
14. Informationen für Nutzer über die Entsorgung von Elektro- und Elektronikgeräten
15. Garantiekarte

Die Konformitätserklärung ist der Anleitung als separates Dokument beigefügt. Sofern keine Konformitätserklärung vorliegt, wenden Sie sich bitte an Dedra Exim Sp. z o.o.
Die allgemeinen Sicherheitsvorschriften sind der Anleitung als separates Heft beigefügt.

WARNUNG. Alle mit einem Ausrufezeichen markierten Warnhinweise und Anweisungen lesen. Die Nichtbeachtung der nachstehend aufgeführten Warn- und Sicherheitshinweise kann zu Stromschlägen, Bränden oder schweren Verletzungen führen.

Alle Warnhinweise und Anweisungen zum späteren Nachschlagen aufbewahren.

2. Beschreibung des Geräts

Zeichnung A: 1. Handgriff 2. Feststelltaste, 3. Schalthebel, 4. Netzkabel mit Kupplung, 5. Feststellschrauben, 6. Schubbügel, 7. Tragegriff
8.Motorgehäuse 9. Schutzschild für Hackmesser, 10. Hackmesser, 11. Transporträder

3. Verwendungszweck des Geräts

Das Gerät ist zum Auflockern, Ebnen und Umgraben von Böden in Hausgärten, Blumenbeeten und Rabatten bestimmt. Dank des Elektromotors ist das Gerät leicht und funktional. Die kompakte Bauweise ermöglicht ein einfaches Manövrieren des Geräts und erfordert vom Benutzer keinen großen Kraftaufwand.

4. Nutzungsbeschränkung

Das Gerät darf nur unter den nachstehend aufgeführten „Zulässigen Betriebsbedingungen“ verwendet werden. Nicht für den Einsatz in öffentlichen Bereichen wie Parks, Sportplätzen oder Wäldern bestimmt. Der Hersteller haftet nicht für Schäden, die durch unsachgemäße Verwendung entstehen. Für derartige Schäden haftet ausschließlich der Benutzer.
Unbefugte Änderungen an der mechanischen und elektrischen Konstruktion, jegliche Modifikationen, Wartungsarbeiten, die nicht in der Betriebsanleitung beschrieben sind, werden als rechtswidrig behandelt und führen zum sofortigen Verlust der Garantieansprüche, und die Konformitätserklärung verliert ihre Gültigkeit.
Bei nicht bestimmungsgemäßer Verwendung oder Verwendung entgegen der Betriebsanleitung erlöschen die Garantieansprüche unmittelbar.

Zulässige Arbeitsbedingungen
S1 – kontinuierliche Arbeit.
Nicht bei atmosphärischem Niederschlag betreiben.

5. Technische daten

Modell	DED8710
Elektromotor	einphasig
Netzspannung [V]	230 ~
Netzfrequenz [Hz]	50

Nennleistung des Motors [W]	1500
Maximale Drehzahl [min^{-1}]	400
Arbeitsbreite [mm]	450
Messerdurchmesser [mm]	205
Arbeitstiefe [mm]	220
Schutzart	IPX4
Schutzklasse	II
Gewicht [kg]	13
Lärmemissionen	
Schalldruckpegel L_{pA} [dB(A)]	80,4
Messunsicherheit (K_{pA}) [dB(A)]	3
Schallleistungspegel L_{wA} [dB(A)]	91,57
Messunsicherheit (KW_A) [dB(A)]	1,28
Garantierter Schallleistungspegel L_{WA} [dB(A)]	93
Schwingungspegel am Handgriff:	
Haupthandgriff $a_{h,AG}$ [m/s^2]	0,968
Messunsicherheit K [m/s^2]	1,5

Informationen über Vibrationen und Lärm

Schwingungsgesamtwert a_h und Messunsicherheit wurden gemäß EN 709:1997 ermittelt und sind in der Tabelle angegeben.
Die Geräuschemission wurde gemäß EN 1553:1996 ermittelt und ist vorstehend in der Tabelle aufgeführt.

ACHTUNG **Lärm kann zu Gehörschäden führen. Tragen Sie bei der Arbeit immer einen Gehörschutz!**

Der angegebene Schwingungsgesamtwert wurde gemäß einer standardisierten Prüfmethode gemessen und kann zum Vergleich eines Geräts mit einem anderen verwendet werden. Der angegebene Schwingungspegel kann auch für eine vorläufige Bewertung der Schwingungsbelastung verwendet werden.
Der Schwingungspegel während der tatsächlichen Verwendung des Geräts kann von den angegebenen Werten abweichen, je nach Art des Einsatzes der Arbeitswerkzeuge, insbesondere je nach Art des zu bearbeitenden Werkstücks und der Notwendigkeit, Vorkehrungen zum Schutz des Bedieners zu treffen. Um die Belastung unter tatsächlichen Einsatzbedingungen genau zu beurteilen, müssen alle Teile des Betriebszyklus berücksichtigt werden, einschließlich der Zeiträume, in denen das Gerät ausgeschaltet oder eingeschaltet, aber nicht für die Arbeit verwendet wird.

6. Vorbereitung auf die Arbeit

ACHTUNG **Bei der Durchführung aller vorbereitenden Tätigkeiten ist das Gerät von der Stromquelle zu trennen.**

Vor Arbeitsbeginn das Gerät auf mechanische Schäden (beschädigtes Gehäuse, Netzkabel, Hackmesser) überprüfen, die sich auf den Halt oder die Arbeitsqualität auswirken könnten. Wenn das Element beschädigt ist, ersetzen Sie es durch ein neues oder bringen Sie es zum nächsten Servicecenter. Sofern Verschmutzungen festgestellt werden, entfernen Sie diese mit Druckluft oder einem sauberen, trockenen Tuch.

Handgriff montieren(Zeichnung B)

Den Bügelrahmen in die Öffnungen im Gerätegehäuse einsetzen und mit den Schrauben festziehen.

Den unteren Schubbügel mit dem Bügelrahmen verbinden, die Schrauben einsetzen und mit den Flügelmuttern festziehen. Die oberen Schubbügel mit den Handgriffen auf den unteren Schubbügel setzen und mit den Flügelmuttern festziehen.

Räder montieren

Die im Lieferumfang enthaltenen Räder an der Geräteachse anbringen,
- Die Radabdeckungen entfernen,
- Das Rad auf die Achse setzen, eine Unterlegscheibe hinzufügen und mit einem Stift sichern,
- Die Radabdeckung aufsetzen.

7. Verbindung zum Netzwerk

Vergewissern Sie sich vor dem Anschließen des Geräts an die Stromversorgung, dass die Versorgungsspannung dem auf dem Typenschild angegebenen Wert entspricht.
Die Installation der Stromversorgung sollte gemäß den grundlegenden Anforderungen für elektrische Installationen erfolgen und die Anforderungen für eine sichere Verwendung erfüllen. Die Parameter des Mindestquerschnitts des Netzkabels und des Nennwerts der Sicherung in Abhängigkeit von der Leistung des Geräts sind in der nachstehenden Tabelle aufgeführt:

Leistung des Geräts [W]	Mindest Drahtquerschnitt [mm^2]	Mindestwert der Sicherung Typ B [A]
1400÷2300	1,5	16

Die Installation muss von einem qualifizierten Elektriker durchgeführt werden. Beachten Sie bei der Verwendung von Verlängerungskabeln, dass der Leiterquerschnitt nicht kleiner als erforderlich ist (siehe Tabelle). Das Netzkabel so verlegen, dass es während des Betriebs nicht durchtrennt werden kann. Beschädigte Verlängerungskabel nicht verwenden. Den technischen Zustand des Netzkabels regelmäßig überprüfen. Nicht am Netzkabel ziehen.

8. Einschalten des Geräts

ACHTUNG **Vor der Inbetriebnahme des Geräts unbedingt die im Kapitel „Arbeitsvorbereitung“ beschriebenen Schritte ausführen.**

Zum Einschalten des Geräts folgendermaßen vorgehen:
- Verbinden Sie die Kupplung mit dem Verlängerungskabel,
- Halten Sie die Einschaltsperre gedrückt (Zeichnung C, 1)
- Ziehen Sie den Schalhebel (Zeichnung C, 2) in Richtung des Griffs – der Motor startet.

So schalten Sie das Gerät aus
Lassen Sie den Schalhebel los, um den Motor auszuschalten.

ACHTUNG **Ausschließlich Verlängerungskabel für den Außenbereich verwenden.**

ACHTUNG **Nach dem Ausschalten des Geräts können sich die Messer noch drehen.**

9. Verwendung des Geräts

ACHTUNG **Das Arbeiten bei Regen und hoher Luftfeuchtigkeit ist verboten.**

Vor Arbeitsbeginn die Radachse anheben. Den Stift mit der Öse ziehen (Zeichnung E, 1) und die Achse in die maximale Stellung bringen. (Zeichnung E, Punkt B) Die Öse loslassen, und der Schaft rastet in der maximalen Stellung ein.
Vor dem Einschalten das Gerät am Handgriff festhalten – die Messer ziehen das Gerät beim Einschalten nach vorne. Nach dem Einschalten das Gerät nach hinten ziehen, damit sich die Messer tiefer in den Boden graben können. Es wird empfohlen, dass der Benutzer die Messer zunächst das Gerät ungehindert nach vorne ziehen lässt und es anschließend mit festem Halt zu sich heranzieht. Durch das ungehinderte Vordringen der Motorhacke und das anschließende Heranziehen wird die bestmögliche Arbeitseffizienz erzielt.

ACHTUNG **Fahren Sie mit der Motorhacke niemals über ein Verlängerungskabel.**
Achten Sie darauf, dass sich das Kabel in einem sicheren Abstand zum Gerät befindet.

ACHTUNG **Stellen Sie sich an Hängen immer quer zum Hang mit einem sicheren Stand auf. Arbeiten Sie nicht an steilen Hängen.**

10. Laufende Wartung

ACHTUNG **Bei der Durchführung aller Wartungsarbeiten ist das Gerät von der Stromquelle zu trennen.**

Vor Arbeitsaufnahme
• Überprüfen Sie die Arbeitswerkzeuge des Geräts auf Verschleiß oder Beschädigungen.
• Überprüfen Sie den Zustand des Ein-/Ausschalters und der Steckdose.
• Überprüfen Sie den Zustand des Verlängerungskabels auf Schäden an der Isolierung.
Nach Abschluss der Arbeit
Reinigen Sie das Gerät mit einer Bürste, um Staub und Grasreste zu entfernen. Befreien Sie die Messer von Wurzeln und Grasresten, die sich um die Welle gewickelt haben. Um das sich um die Welle gewickelte Gras leichter zu entfernen, schrauben Sie einen Messersatz ab und entfernen Sie ihn von der Welle.
Messersatz austauschen: •
Lösen Sie die Sicherungsschraube mit einem Schraubenschlüssel von der Welle. • Entfernen Sie den Messersatz von der Welle.
• Gehen Sie in umgekehrter Reihenfolge vor, um den neuen Messersatz zu montieren.
Schmiermittel im Getriebe prüfen und nachfüllen
Die Ablassschraube befindet sich auf der rechten Seite des Getriebegehäuses. Bevor Sie das Fett nachfüllen, entfernen Sie Messersatz von der Welle, um einen besseren Zugang zur Schraube zu haben. Entfernen Sie Verschmutzungen des Getriebes im Bereich der Schrauben. Nach der Reinigung des Getriebegehäuses die Schraube mit einem Innensechskantschlüssel herausdrehen. Zum Nachfüllen des Schmierfetts das gesamte Gerät so neigen, dass die Öffnung nach oben zeigt.Schmierfett nachfüllen, bis es am Rand der Öffnung hervortritt. Nach dem Nachfüllen von Schmierfett die Schraube festziehen und den Messersatz erneut installieren.
Lagerung und Transport
Bei Nichtgebrauch das Gerät außerhalb der Reichweite von Kindern.
●Schalten Sie das Gerät aus und trennen Sie es vom Verlängerungskabel und greifen Sie den Transportgriff, wenn Sie an einen anderen Einsatzort wechseln.
• Sichern Sie das Gerät während des Transports mit Transportgurten und transportieren Sie es nach Möglichkeit in der Originalverpackung.

11. Ersatzteile und Zubehör

Zubehör zum Kauf erhältlich:

Um Ersatzteile und Zubehör zu kaufen, wenden Sie sich an den Dedra Exim-Service. Kontaktinformationen auf Seite 1 des Handbuchs.
Bei der Bestellung von Ersatzteilen bitte die Chargennummer auf dem Typenschild und die Teilenummer aus der Explosionszeichnung angeben.
Während der Garantiezeit werden Reparaturen gemäß den in der Garantiekarte angegebenen Bedingungen durchgeführt. Das beanstandete Produkt bitte zur Reparatur bei der Verkaufsstelle abgeben (der Verkäufer ist verpflichtet, das Produkt anzunehmen), an das zentrale Servicezentrum von Dedra Exim oder an das nächstgelegene Servicezentrum senden (eine Liste der Servicezentren finden Sie unter www.dedra.pl). Die ausgefüllte Garantiekarte bitte beilegen. Nach Ablauf der Garantiezeit werden Reparaturen vom zentralen Servicezentrum durchgeführt. Senden Sie hierzu das defekte Produkt an das Servicezentrum (die Versandkosten trägt der Verbraucher).

12. Eigenständige Fehlerbehebung

ACHTUNG **Vor Aufnahme der eigenständigen Fehlerbehebung ist das Gerät von der Stromversorgung zu trennen.**

Problem	Ursache	Lösung
Gerät funktioniert nicht	Das Netzkabel ist falsch angeschlossen oder beschädigt.	Den Stecker bis zum Anschlag in die Steckdose drücken, das Netzkabel überprüfen.
	Keine Spannung in der Steckdose.	Prüfen Sie die Spannung in der Steckdose oder ob die Sicherung ausgelöst hat
	Defekter Schalter.	Gerät zur Reparatur bringen
Motor überhitzt	Lüftungsöffnungen verstopft.	Lüftungsöffnungen reinigen.
Die Maschine lässt sich nur schwer starten	Verschlissene Motorlager	Gerät zur Reparatur bringen.
Der Motor startet nicht	Überhitzungsschutz hat ausgelöst	1. Arbeitstiefe zu tief, geringere Tiefe wählen 2. Blockierte Messer – Blockierung lösen 3. Boden zu hart, richtige Tiefe wählen und einige Male vor- und zurückbewegen. Warten, bis der Motor abgekühlt ist.

13. Komplettgerät

1.Motorhacke 2.Schrauben und Flügelmuttern (4 Sätze) 3.Kabelbefestigungsclips (2 Stk.) 4.Transporträder (2 Stk.)

14. Informationen für Benutzer über die Entsorgung von Elektro- und Elektronikgeräten

(gilt für Haushalte)

Das auf den Produkten oder in den Begleitunterlagen abgebildete Symbol weist darauf hin, dass defekte elektrische oder elektronische Geräte nicht mit dem Hausmüll entsorgt werden dürfen. Wenn Sie Bauteile entsorgen, wiederverwenden oder verwerten möchten, bringen Sie diese bitte zu einer speziellen Sammelstelle, wo sie kostenlos angenommen werden. Informationen über die Standorte von Sammelstellen für Altgeräte finden Sie bei den örtlichen Behörden, z. B. auf deren Websites.
Durch die korrekte Entsorgung des Geräts schonen Sie wertvolle Ressourcen und vermeiden negative Auswirkungen auf die Gesundheit und die Umwelt, die sich aus dem möglichen Vorhandensein von gefährlichen Stoffen, Gemischen und Bestandteilen in dem Gerät ergeben.
Bei unsachgemäßer Entsorgung drohen Strafen nach den jeweiligen örtlichen Vorschriften.
Benutzer in EU-Ländern: Wenn Sie elektrische oder elektronische Geräte entsorgen müssen, wenden Sie sich bitte an die nächstgelegene Verkaufsstelle oder Ihren Lieferanten, der Ihnen weitere Informationen geben kann.
Entsorgung in Ländern außerhalb der Europäischen Union: Dieses Symbol gilt nur für Länder innerhalb der Europäischen Union. Sollten Sie dieses Produkt entsorgen wollen, wenden Sie sich bitte an Ihre örtlichen Behörden oder Ihren Händler, um die richtige Entsorgungsmethode zu erfahren.

Garantiekaart
auf
Elektrische Bodenfräse

Katalognummer: DED8710 Losnummer: .....

(nachstehend "das Produkt" genannt)

Kaufdatum des Produkts: .....

Stempel des Händlers

Datum und Unterschrift des Verkäufers: .....

Erklärung des Benutzers:

Ich bestätige, dass ich über die Garantiebedingungen und die Folgen bei Nichteinhaltung der Richtlinien in der Bedienungsanleitung und der Garantiekarte informiert wurde. Die Garantiebedingungen sind mir bekannt und ich bestätige diese mit meiner handschriftlichen Unterschrift:

..... …….....

Datum und Ort Unterschrift des Benutzers

I. Haftung für das Produkt

1. Bürge - Dedra Exim Sp. z o.o. mit Sitz in Pruszków, Adresse: ul. 3 Maja 8, 05-800 Pruszków, KRS 0000062517, Bezirksgericht für die Stadt Warschau in Warschau, XIV. Wirtschaftsabteilung des Landesgerichtsregisters, NIP 527-020-49-33, Stammkapital: PLN 100.980,00.
2. Gemäß den Bestimmungen dieser Garantiekarte garantiert der Garantiegeber das Produkt, das aus dem Vertrieb des Garantiegebers stammt.
3. Die Haftung im Rahmen der Garantie erstreckt sich nur auf Mängel, die auf Ursachen zurückzuführen sind, die dem Produkt zum Zeitpunkt der Lieferung an den Nutzer innewohnen.
4. Der Nutzer hat im Rahmen der Garantie das Recht, das Produkt kostenlos reparieren zu lassen, sofern der Mangel während der Garantiezeit aufgetreten ist. Die Art und Weise der Reparatur des Produkts (Reparaturmethode) liegt im 5. Ermessen des Garantiegebers. Stellt die Garantiegeberin fest, dass eine Reparatur nicht möglich ist, behält sie sich das Recht vor, das fehlerhafte Element oder das gesamte Produkt durch ein fehlerfreies zu ersetzen, den Preis des Produkts zu mindern oder vom Vertrag zurückzutreten.
6. Gegenüber dem Benutzer, der kein Verbraucher im Sinne des Gesetzes vom 23. April 1964 ist. Die Haftung des Garantiegebers für Schäden, die sich aus dieser Garantie und/oder im Zusammenhang mit ihrem Abschluss und ihrer Erfüllung ergeben, ist unabhängig vom Rechtstitel auf maximal den Wert des mangelhaften Produkts beschränkt.

II. Garantiezeit

Produktkomponenten	Dauer des Garantieschutzes
Elektrische Bodenfräse	24 Monate ab dem Kaufdatum des Produkts, wie auf dieser Garantiekarte angegeben

III. Bedingungen für die Inanspruchnahme der Garantie

Der Benutzer sollte den ausgefüllten Garantieschein des Produkts vorlegen und die Umstände des Kaufs des Produkts durch den Benutzer belegen, z. B. durch Vorlage der Quittung, Rechnung usw. Im Interesse einer effizienten Reklamationsbearbeitung wird empfohlen, dass der Benutzer zusammen mit dem Produkt alle in der Bedienungsanleitung unter "Vervollständigung des Geräts" aufgeführten Komponenten einreicht.
2. dass der Benutzer die Anweisungen in der Bedienungsanleitung und im Garantieschein beachtet.
3.Die Garantie gilt nur für das Gebiet der Republik Polen und der EU.
4.Die Garantie erstreckt sich nicht auf Produktmängel, die sich insbesondere aus folgenden Gründen ergeben:
a. Nichteinhaltung der in der Gebrauchsanweisung festgelegten Bedingungen durch den Benutzer, insbesondere hinsichtlich der korrekten Bedienung, Wartung und Reinigung;
b. Verwendung von Reinigungs- oder Pflegemitteln durch den Benutzer, die nicht der Gebrauchsanweisung entsprechen;
c. Unzureichende Lagerung und Transport des Produkts durch den Benutzer;
d. Unerlaubte Änderungen und/oder Umbauten am Produkt durch den Nutzer, die nicht mit dem Garantiegeber vereinbart wurden;
e. Die Verwendung von Verbrauchsmaterialien, die nicht mit der Bedienungsanleitung übereinstimmen, durch den Benutzer in dem Produkt.
5. Der Benutzer, der kein Verbraucher im Sinne des Gesetzes vom 23. April 1964 ist. Zivilgesetzbuches ist, verliert die Garantie für das Produkt, in dem:
- Seriennummern, Datumsangaben und Typenschilder vom Benutzer entfernt, verändert oder beschädigt worden sind;
- die Plomben vom Benutzer beschädigt wurden oder Anzeichen von Manipulationen durch den Benutzer aufweisen.
6. Achtung: Der Benutzer muss die mit dem täglichen Betrieb des Produkts verbundenen Tätigkeiten, die sich u.a. aus der Gebrauchsanweisung ergeben, selbst und auf eigene Kosten durchführen.

IV. Beschwerdeverfahren

1. Sollte sich herausstellen, dass das Produkt nicht ordnungsgemäß funktioniert, vergewissern Sie sich bitte, dass alle Schritte, die insbesondere in der Bedienungsanleitung angegeben sind, korrekt ausgeführt wurden, bevor Sie eine Reklamation einreichen.
2. Es wird empfohlen, eine Reklamation unverzüglich, vorzugsweise innerhalb von 7 Tagen nach Feststellung eines Mangels am Produkt, vorzubringen. Der Benutzer, der kein Verbraucher im Sinne des Gesetzes vom 23. April 1964 ist. Zivilgesetzbuches ist, verliert die Rechte aus dieser Garantie, wenn eine Reklamation nicht innerhalb von 7 Tagen erfolgt.
3. Eine Reklamation kann u.a. beim Kauf des Produkts, beim Garantieservice oder schriftlich an die folgende Adresse erfolgen: Dedra Exim Sp. z o.o., ul. 3 Maja 8, 05-800 Pruszków.
4. Der Nutzer kann eine Beschwerde mit dem auf der Website www.dedra.pl verfügbaren Formular einreichen. ("Formular für Gewährleistungsansprüche").
5. Die Adressen des Garantieservices für die einzelnen Länder finden Sie unter www.dedra.pl. Wenn es für ein bestimmtes Land keinen Garantieservice gibt, wird empfohlen, Garantieansprüche an folgende Adresse zu richten: Dedra Exim Sp. z o.o. ul. 3 Maja 8, 05-800 Pruszków (Polen).
6. Im Hinblick auf die Sicherheit des Benutzers ist die Verwendung eines mangelhaften Produkts verboten.
7. Achtung: Die Verwendung eines defekten Produkts ist gefährlich für die Gesundheit und das Leben des Benutzers.
8. Die Erfüllung der Garantieverpflichtungen erfolgt innerhalb von 14 Werktagen, gerechnet ab dem Datum der Lieferung des reklamierten Produkts durch den Nutzer.
9. Es wird empfohlen, das mangelhafte Produkt zu reinigen, bevor es zur Reklamation eingereicht wird. Es wird empfohlen, das zu reklamierende Produkt sorgfältig vor Transportschäden zu schützen (es wird empfohlen, das zu reklamierende Produkt in der Originalverpackung zu liefern).
10. Die Gewährleistungsfrist verlängert sich um die Zeit, in der der Nutzer das von der Gewährleistung erfasste Produkt aufgrund eines Mangels nicht nutzen konnte.
Durch die Garantie werden die Rechte des Nutzers im Rahmen der Gewährleistungsvorschriften für Mängel an den verkauften Waren nicht ausgeschlossen, eingeschränkt oder ausgesetzt.

Gemäß Artikel 13 Absatz 1 und 2 der Verordnung (EU) 2016/679 des Europäischen Parlaments und des Rates vom 27. April 2016 zum Schutz natürlicher Personen bei der Verarbeitung personenbezogener Daten, zum freien Datenverkehr und zur Aufhebung der Richtlinie 95/46/EG (im Folgenden: „RODO“) informieren wir Sie
1. Der Verwalter Ihrer im Formular angegebenen personenbezogenen Daten ist DEDRA-EXIM sp. z o.o. mit Sitz in Pruszków , ul. 3 Maja 8, 05-800 Pruszków (im Folgenden: „Verwalter“).

2. Ihre Daten werden ausschließlich zum Zweck der Durchführung des Garantieverfahrens für das Gerät gemäß Artikel 6 Absatz 1 Buchstabe b der Allgemeinen Datenschutzverordnung (im Folgenden: GDPR") verarbeitet. Die Bereitstellung der Daten ist freiwillig, aber für die Durchführung des Garantieverfahrens erforderlich.
3. Ihre Daten werden für die Dauer der Prüfung der Durchführung des Garantieverfahrens und für Archivierungszwecke im Falle der Notwendigkeit der Abwehr möglicher Ansprüche gegen den Verwalter nicht länger als bis zu deren Verjährung verarbeitet.
4. Ihre Daten dürfen nur an Stellen weitergegeben werden, die Daten im Auftrag des Verwalters auf der Grundlage einer schriftlichen Vereinbarung über die Beauftragung mit der Verarbeitung personenbezogener Daten verarbeiten und die u.a. technische Dienstleistungen, Hosting oder Website-Wartung, IT-Dienstleistungen und Kurierdienste anbieten. Die Dienstleister des Verwalters sind verpflichtet, die Datensicherheit zu gewährleisten und die Anforderungen des geltenden Rechts in Bezug auf den Schutz personenbezogener Daten zu erfüllen, und dürfen die anvertrauten personenbezogenen Daten nicht für andere als die im Vertrag mit dem Verwalter genannten Zwecke verwenden.
5. Ihre Daten werden nicht automatisiert verarbeitet, einschließlich Profiling, und werden nicht an ein Drittland/eine internationale Organisation übermittelt.
6. Sie haben jederzeit das Recht auf Auskunft über den Inhalt Ihrer Daten sowie das Recht auf Berichtigung, Löschung, Einschränkung der Verarbeitung, das Recht auf Datenübertragbarkeit und das Recht auf Widerspruch.
7. Für alle Fragen im Zusammenhang mit der Verarbeitung Ihrer personenbezogenen Daten durch den für die Verarbeitung Verantwortlichen können Sie sich an die folgende E-Mail-Adresse wenden: daneosobowe@dedra.pl;
8. Sie haben das Recht, eine Beschwerde bei der Datenschutzbehörde einzureichen;

Dedra Exim Sp. z o.o.
ul. 3 Maja 8, 05-800 Pruszków
Tel. +48 22 73 83 777, fax +48 22 73 83 779
www.dedra.pl, serwis@dedra.pl

Adnotacje o dokonanych naprawach / Záznamy o provedených opravách / Záznamy o vykonaných opravách / Pastabos apie atliktą remontą / Piezīmes par veikto remontu / Feljegyzések az elvégzett javításokról / Menţiuni cu privire la reparaţiile efectuate / Opombe o opravljenih popravilih / Bilješke o izvršenim popravcima/ Отбелязване на извършените ремонти / Відмітка про проведені ремонти / Vermerke über ausgeführte reparaturen

Data zgłoszenia do naprawy / Datum nahlášení k opravě / Dátum odovzdania do opravy / Atidavimo remontui data / Produkta nodošanas remontā datums / A javításra történő bejelentés dátuma / Data predării la reparație / Datum prijave za popravilo / Datum zahtjeva za popravak / Дата на заявката за ремонт / Дата подання заявки на ремонт / Datum der Anmeldung zur Reparatur	Data wykonania naprawy / Datum provedení opravy / Dátum vykonania opravy / Remonto data / Remonta datums / A javítás dátuma / Data efectuării reparației / Datum izvršitve popravila / Datum popravka / Дата на ремонта/ Дата ремонту / Datum der Ausführung der Reparatur	Zakres naprawy, opis czynności naprawczych / Rozsah opravy, popis úkonů / Rozsah opravy, opis vykonaných opravných činností / Remonto apimtis, remonto darbų aprašymas / Remonta apjoms, remontdarbu apraksts / A javítás tartalma, a javítási műveletek leírása / Domeniul de reparație, descrierea operațiilor de reparație / Obseg popravila, opis izvršenih opravil v okviru popravila / Opseg popravka, opis popravka/ Обхват на ремонта, описание на ремонтните дейности / Обсяг ремонту, опис ремонтних робіт / Umfang der Reparatur , Beschreibung der Tätigkeiten	Podpis wykonującego naprawę / Podpis opraváře / Podpis osoby vykonávajúcej opravu / Remontą atliekančio asmens parašas / Remonta veicēja paraksts / A javítást végző aláírása / Semnătura persoanei care a efectuat reparația / Podpis osebe, ki je izvršila popravilo / Potpis osobe koja izvodi popravak/ Подпис на лицето, което извършва ремонта / Підпис ремонтника / Unterschrift der die Reparatur ausführenden Person